EN	Cordless Recipro Saw	INSTRUCTION MANUAL	5
SV	Batteridriven tigersåg	BRUKSANVISNING	11
NO	Batteridrevet bajonettsag	BRUKSANVISNING	17
FI	Akkukäyttöinen puukkosaha	KÄYTTÖOHJE	23
DA	Ledningsfri bajonetsav	BRUGSANVISNING	29
LV	Bezvada zobenzāģis	LIETOŠANAS INSTRUKCIJA	35
LT	Belaidis atbulinis pjūklas	NAUDOJIMO INSTRUKCIJA	41
ET	Juhtmeta lõikesaag	KASUTUSJUHEND	47
RU	Аккумуляторная сабельная пила	РУКОВОДСТВО ПО ЭКСПЛУАТАЦИИ	53

DJR183
DJR185

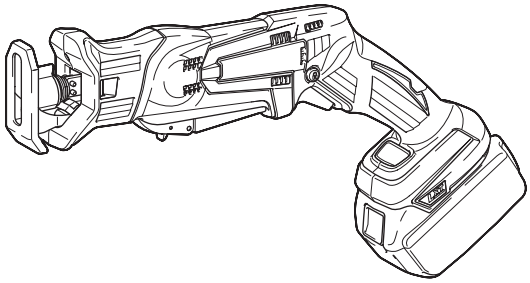

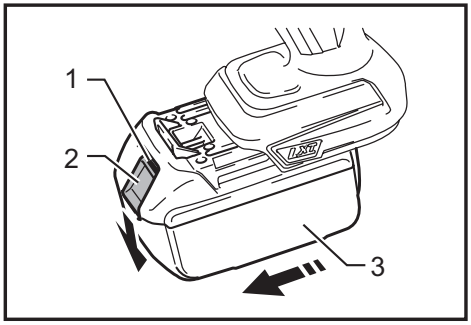

Fig.1

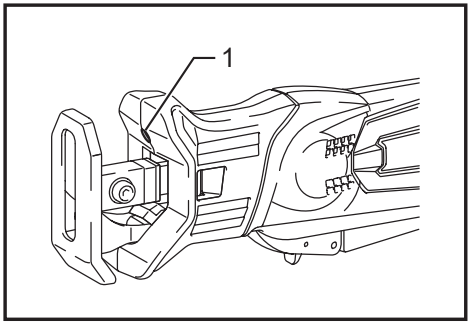

Fig.5

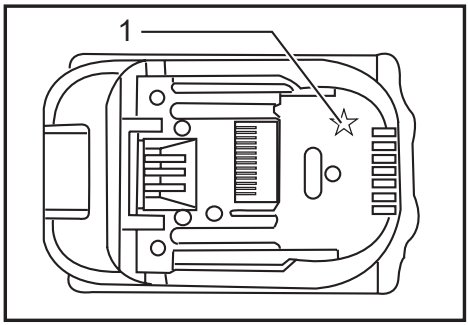

Fig.2

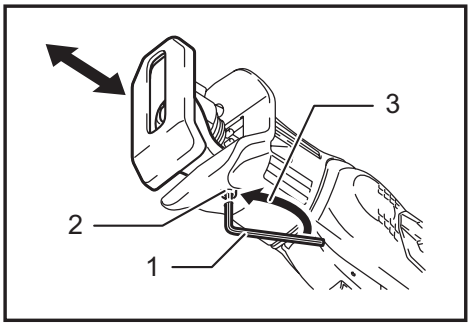

Fig.6

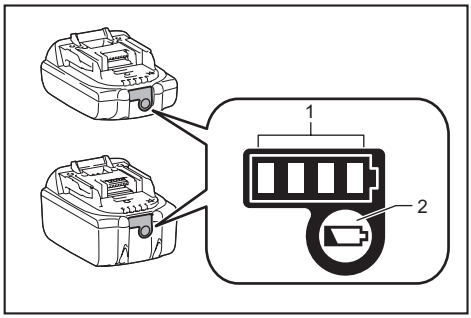

Fig.3

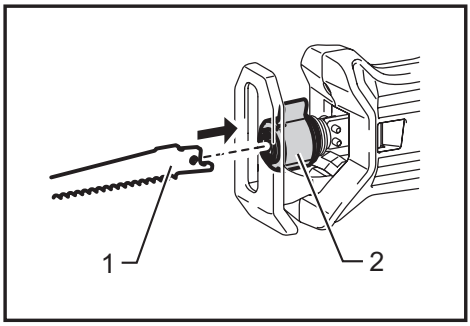

Fig.7

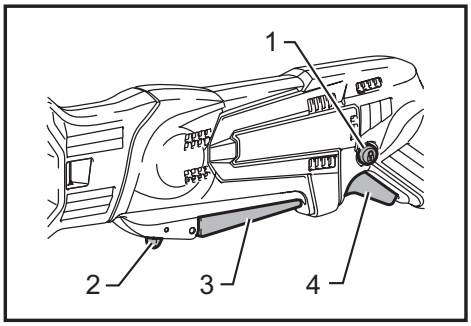

Fig.4

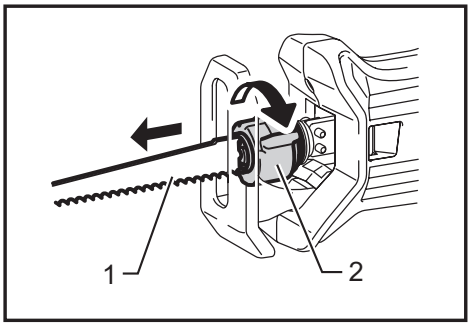

Fig.8

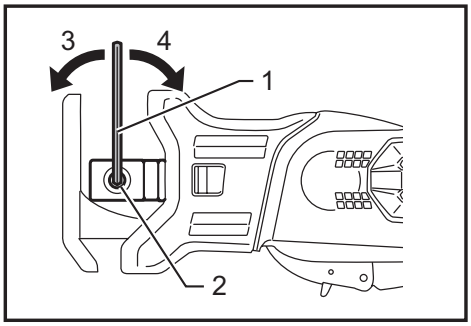

Fig.9

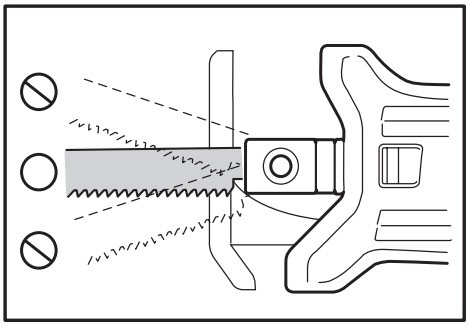

Fig.12

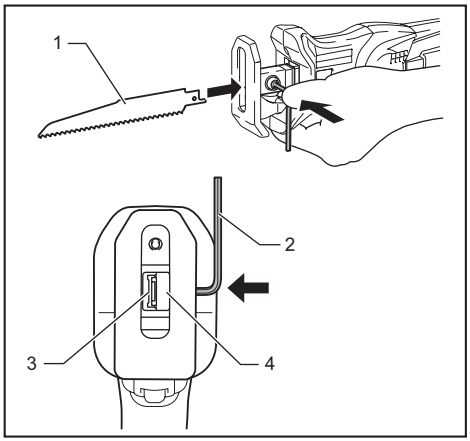

Fig.10

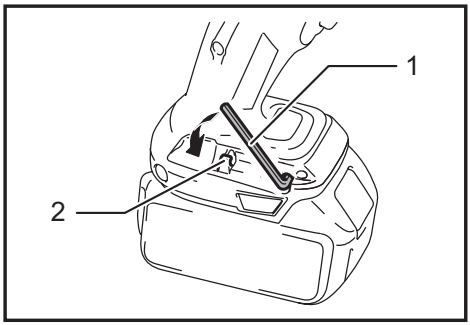

Fig.13

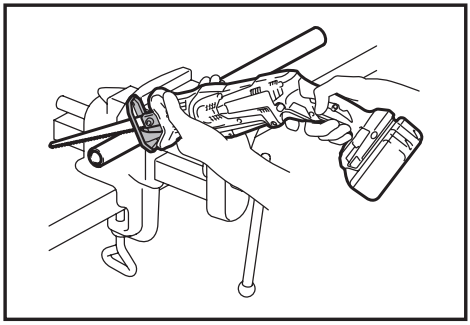

Fig.14

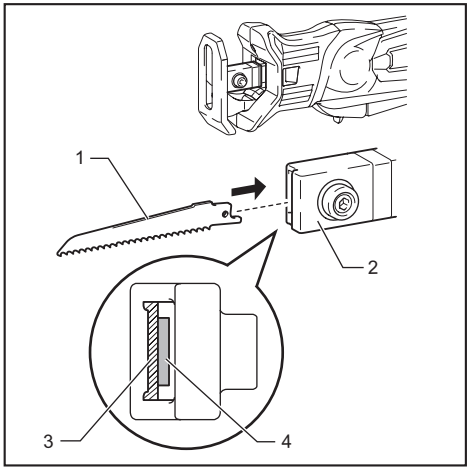

Fig.11

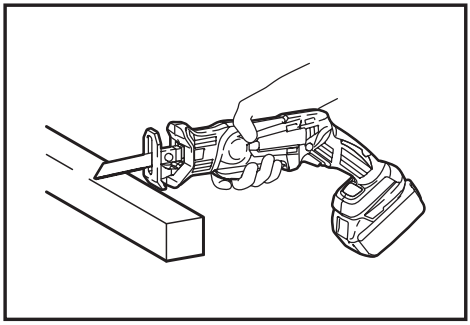

Fig.15

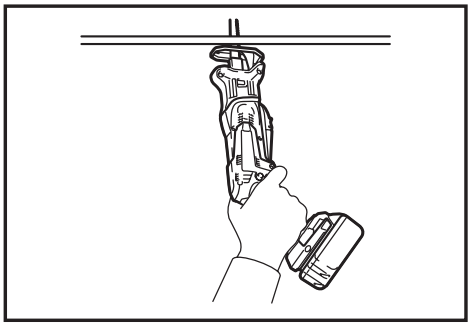

Fig.16

SPECIFICATIONS

Model		DJR183	DJR185
Length of stroke		13 mm	
Strokes per minute (min^{-1})		0 - 3,000	
Max. cutting capacities	Pipe	50 mm	
	Wood	50 mm	
Overall length (Depending on the battery)		392 - 398 mm	
Net weight		1.5 - 1.9 kg	1.5 - 1.8 kg
Rated voltage		D.C. 18 V	

- Due to our continuing program of research and development, the specifications herein are subject to change without notice.
- Specifications may differ from country to country.
- The net weight value includes the lightest and heaviest combination of the attachment(s) for normal and safe use and battery cartridge(s) which are specified in the instruction manual.

Applicable battery cartridge and charger

Battery cartridge	BL1815N / BL1820B / BL1830B / BL1840B / BL1850B / BL1860B
Charger	DC18RC / DC18RD / DC18RE / DC18SD / DC18SE / DC18SF / DC18SH / DC18WC

- Some of the battery cartridges and chargers listed above may not be available depending on your region of residence.

⚠***WARNING:*** **Only use the battery cartridges and chargers listed above.** Use of any other battery cartridges and chargers may cause injury and/or fire.

Intended use

The tool is intended for sawing wood, plastic and ferrous materials.

Noise

The typical A-weighted noise level determined according to EN62841-2-11:

Model DJR185

Sound pressure level (L_{pA}) : 79 dB (A)
Uncertainty (K) : 3 dB (A)

The noise level under working may exceed 80 dB (A).

Model DJR183

Sound pressure level (L_{pA}) : 80 dB (A)
Sound power level (L_{WA}) : 88 dB (A)
Uncertainty (K) : 3 dB (A)

NOTE: The declared noise emission value(s) has been measured in accordance with a standard test method and may be used for comparing one tool with another.

NOTE: The declared noise emission value(s) can also be used in a preliminary assessment of exposure.

⚠***WARNING:*** **Wear ear protection.**

⚠***WARNING:*** **The noise emission during actual use of the power tool can differ from the declared total value(s) depending on the ways in which the tool is used.**

⚠***WARNING:*** **Be sure to identify safety measures to protect the operator that are based on an estimation of exposure in the actual conditions of use (taking account of all parts of the operating cycle such as the times when the tool is switched off and when it is running idle in addition to the trigger time).**

Vibration

The continuous vibration total value (tri-axial vector sum) determined according to EN62841-2-11:

Model DJR183, DJR185

Work mode : cutting boards
Vibration emission ($a_{h,B}$) : 8.0 m/s^2
Uncertainty (K) : 1.5 m/s^2
Work mode : cutting wooden beams
Vibration emission ($a_{h,WB}$) : 7.0 m/s^2
Uncertainty (K) : 1.5 m/s^2

NOTE: The declared vibration total value(s) has been measured in accordance with a standard test method and may be used for comparing one tool with another.

NOTE: The declared vibration total value(s) can also be used in a preliminary assessment of exposure.

⚠*WARNING:* The vibration emission during actual use of the power tool can differ from the declared total value(s) depending on the ways in which the tool is used.

⚠*WARNING:* Be sure to identify safety measures to protect the operator that are based on an estimation of exposure in the actual conditions of use (taking account of all parts of the operating cycle such as the times when the tool is switched off and when it is running idle in addition to the trigger time).

The following shows the mean values of the peak amplitude of the acceleration from repeated shock vibrations, p_F, with corresponding uncertainty (K) determined according to EN62841-2-11.

Model DJR185
Work mode : cutting boards
p_F : 347 m/s^2
Uncertainty (K) : 59 m/s^2
Work mode : cutting wooden beams
p_F : 320 m/s^2
Uncertainty (K) : 26 m/s^2
Model DJR183
Work mode : cutting boards
p_F : 326 m/s^2
Uncertainty (K) : 101 m/s^2
Work mode : cutting wooden beams
p_F : 334 m/s^2
Uncertainty (K) : 111 m/s^2

NOTE: These declared values should not be used to determine hand arm vibration exposure.

Declarations of Conformity

For European countries only

The EU/UK Declaration of Conformity can be accessed from the following URL.

https://support.makita.biz/doc/doc_index.html

General power tool safety warnings

⚠*WARNING* Read all safety warnings, instructions, illustrations and specifications provided with this power tool. Failure to follow all instructions listed below may result in electric shock, fire and/or serious injury.

Save all warnings and instructions for future reference.

The term "power tool" in the warnings refers to your mains-operated (corded) power tool or battery-operated (cordless) power tool.

Cordless recipro saw safety warnings

1. **Hold the power tool by insulated gripping surfaces, when performing an operation where the cutting accessory may contact hidden wiring.** Cutting accessory contacting a “live” wire may make exposed metal parts of the power tool “live” and could give the operator an electric shock.
2. **Use clamps or another practical way to secure and support the workpiece to a stable platform.** Holding the workpiece by hand or against your body leaves it unstable and may lead to loss of control.
3. **Always use safety glasses or goggles. Ordinary eye or sun glasses are NOT safety glasses.**
4. **Avoid cutting nails. Inspect workpiece for any nails and remove them before operation.**
5. **Use the blade that sufficiently extends beyond the workpiece when the blade exposure from the shoe is minimal.** Failure to do so may cause the blade to break.
6. **Check for the proper clearance around the workpiece before cutting so that the recipro saw blade will not strike the floor, workbench, etc.**
7. **Hold the tool firmly.**
8. **Keep hands away from moving parts.**
9. **Do not leave the tool running. Operate the tool only when hand-held.**
10. **Always switch off and wait for the recipro saw blade to come to a complete stop before removing the recipro saw blade from the workpiece.**
11. **Do not touch the recipro saw blade or the workpiece immediately after operation; they may be extremely hot and could burn your skin.**
12. **Do not operate the tool at no-load unnecessarily.**
13. **Always use the correct dust mask/respirator for the material and application you are working with.**
14. **Some material contains chemicals which may be toxic. Take caution to prevent dust inhalation and skin contact. Follow material supplier safety data.**
15. **Before operation, make sure that there is no buried object such as electric pipe, water pipe or gas pipe in the workpiece.** Otherwise, the recipro saw blade may touch them, resulting an electric shock, electrical leakage or gas leak.
16. **When operating the tool at heights, ensure that there are no people below.** Dropping materials or tool may cause a serious injury.
17. **If you accidentally drop or dump the tool, inspect the tool and the recipro saw blade for any damage, cracks, or deformation.** These issues can cause an accident or personal injury.
18. **If the tool malfunctions or makes abnormal noises during use, immediately turn off the tool and stop using it.** Contact the store you purchased it or your local Makita service center for

inspection and repair. Continuing to use the tool may cause damage or unexpected injury.

SAVE THESE INSTRUCTIONS.

⚠*WARNING:* DO NOT let comfort or familiarity with product (gained from repeated use) replace strict adherence to safety rules for the subject product. MISUSE or failure to follow the safety rules stated in this instruction manual may cause serious personal injury.

Important safety instructions for battery cartridge

1. **Before using battery cartridge, read all instructions and cautionary markings on (1) battery charger, (2) battery, and (3) product using battery.**
2. **Do not disassemble or tamper with the battery cartridge.** It may result in a fire, excessive heat, or explosion.
3. **If operating time has become excessively shorter, stop operating immediately. It may result in a risk of overheating, possible burns and even an explosion.**
4. **If electrolyte gets into your eyes, rinse them out with clear water and seek medical attention right away. It may result in loss of your eyesight.**
5. **Do not short the battery cartridge:**
   (1) **Do not touch the terminals with any conductive material.**
   (2) **Avoid storing battery cartridge in a container with other metal objects such as nails, coins, etc.**
   (3) **Do not expose battery cartridge to water or rain.**

   A battery short can cause a large current flow, overheating, possible burns and even a breakdown.
6. **Do not store and use the tool and battery cartridge in locations where the temperature may reach or exceed 50 °C (122 °F).**
7. **Do not incinerate the battery cartridge even if it is severely damaged or is completely worn out. The battery cartridge can explode in a fire.**
8. **Do not nail, cut, crush, throw, drop the battery cartridge, or hit against a hard object to the battery cartridge.** Such conduct may result in a fire, excessive heat, or explosion.
9. **Do not use a damaged battery.**
10. **The contained lithium-ion batteries are subject to the Dangerous Goods Legislation requirements.**
    For commercial transports e.g. by third parties, forwarding agents, special requirement on packaging and labeling must be observed.
    For preparation of the item being shipped, consulting an expert for hazardous material is required.
    Please also observe possibly more detailed national regulations.
    Tape or mask off open contacts and pack up the battery in such a manner that it cannot move around in the packaging.
11. **When disposing the battery cartridge, remove it from the tool and dispose of it in a safe place. Follow your local regulations relating to disposal of battery.**
12. **Use the batteries only with the products specified by Makita.** Installing the batteries to non-compliant products may result in a fire, excessive heat, explosion, or leak of electrolyte.
13. **If the tool is not used for a long period of time, the battery must be removed from the tool.**
14. **During and after use, the battery cartridge may take on heat which can cause burns or low temperature burns. Pay attention to the handling of hot battery cartridges.**
15. **Do not touch the terminal of the tool immediately after use as it may get hot enough to cause burns.**
16. **Do not allow chips, dust, or soil stuck into the terminals, holes, and grooves of the battery cartridge.** It may cause heating, catching fire, burst and malfunction of the tool or battery cartridge, resulting in burns or personal injury.
17. **Unless the tool supports the use near high-voltage electrical power lines, do not use the battery cartridge near high-voltage electrical power lines.** It may result in a malfunction or breakdown of the tool or battery cartridge.
18. **Keep the battery away from children.**

SAVE THESE INSTRUCTIONS.

⚠*CAUTION:* Only use genuine Makita batteries. Use of non-genuine Makita batteries, or batteries that have been altered, may result in the battery bursting causing fires, personal injury and damage. It will also void the Makita warranty for the Makita tool and charger.

NOTICE: Makita is not responsible for any accidents resulting from the use of non-genuine Makita batteries or batteries that have been modified. Genuine Makita batteries have been rigorously evaluated for compatibility with Makita tools and chargers, in line with applicable legislation and safety standards.

Tips for maintaining maximum battery life

1. **Charge the battery cartridge before completely discharged. Always stop tool operation and charge the battery cartridge when you notice less tool power.**
2. **Never recharge a fully charged battery cartridge. Overcharging shortens the battery service life.**
3. **Charge the battery cartridge with room temperature at 10 °C - 40 °C (50 °F - 104 °F). Let a hot battery cartridge cool down before charging it.**
4. **When not using the battery cartridge, remove it from the tool or the charger.**
5. **Charge the battery cartridge if you do not use it for a long period (more than six months).**

FUNCTIONAL DESCRIPTION

⚠CAUTION:
- Always be sure that the tool is switched off and the battery cartridge is removed before adjusting or checking function on the tool.

Installing or removing battery cartridge

► **Fig.1:** **1.** Red indicator **2.** Button **3.** Battery cartridge

⚠CAUTION:
- Always switch off the tool before installing or removing of the battery cartridge.
- **Hold the tool and the battery cartridge firmly when installing or removing battery cartridge.** Failure to hold the tool and the battery cartridge firmly may cause them to slip off your hands and result in damage to the tool and battery cartridge and a personal injury.

To remove the battery cartridge, slide it from the tool while sliding the button on the front of the cartridge.
To install the battery cartridge, align the tongue on the battery cartridge with the groove in the housing and slip it into place. Insert it all the way until it locks in place with a little click. If you can see the red indicator on the upper side of the button, it is not locked completely.

⚠CAUTION:
- Always install the battery cartridge fully until the red indicator cannot be seen. If not, it may accidentally fall out of the tool, causing injury to you or someone around you.
- Do not install the battery cartridge forcibly. If the cartridge does not slide in easily, it is not being inserted correctly.

Battery protection system (Lithium-ion battery with star marking)

► **Fig.2:** **1.** Star marking

Lithium-ion batteries with a star marking are equipped with a protection system. This system automatically cuts off power to the tool to extend battery life.
The tool will automatically stop during operation if the tool and/or battery are placed under one of the following conditions:

- Overloaded:
  The tool is operated in a manner that causes it to draw an abnormally high current.
  In this situation, release the switch lever/trigger on the tool and stop the application that caused the tool to become overloaded. Then pull the switch lever/trigger again to restart.
  If the tool does not start, the battery is overheated. In this situation, let the battery cool before pulling the switch lever/trigger again.
- Low battery voltage:
  The remaining battery capacity is too low and the tool will not operate. In this situation, remove and recharge the battery.

Indicating the remaining battery capacity

Only for battery cartridges with the indicator

Press the check button on the battery cartridge to indicate the remaining battery capacity. The indicator lamps light up for a few seconds.

► **Fig.3:** **1.** Indicator lamps **2.** Check button

Indicator lamps			Remaining capacity
Lighted	Off	Blinking	
■ ■ ■ ■			75% to 100%
■ ■ ■ □			50% to 75%
■ ■ □ □			25% to 50%
■ □ □ □			0% to 25%
◪ □ □ □			Charge the battery.
■ ■ □ □ ↑ ↓ □ □ ■ ■			The battery may have malfunctioned.

NOTE: Depending on the conditions of use and the ambient temperature, the indication may differ slightly from the actual capacity.

NOTE: The first (far left) indicator lamp will blink when the battery protection system works.

Switch action

⚠CAUTION:
- Before installing the battery cartridge into the tool, always check to see that the switch lever/trigger actuates properly and returns to the "OFF" position when released.

► **Fig.4:** **1.** Lock-off button **2.** Lock-off lever **3.** Switch lever **4.** Switch trigger

To prevent the switch lever/trigger from accidentally pulled, the lock-off lever/button are provided.
To start the tool, pull either switch lever or trigger.

- For the switch lever, pull the lock-off lever and then pull the switch lever to start the tool.
- For the switch trigger, depress the lock-off button and then pull the switch trigger to start to the tool. The lock-off button can be pressed from either right or left.

The tool speed is increased by increasing pressure on the switch lever/trigger. Release the switch lever/trigger to stop.

NOTICE:

Do not pull the switch lever/trigger hard without pulling the lock-off lever/button. This can cause switch breakage.

Lighting up the front lamp

► **Fig.5:** **1.** Lamp

> ⚠ ***CAUTION:***
> - Do not look in the light or see the source of light directly.

Pull the switch lever/trigger to light up the lamp. The lamp keeps on lighting while the switch lever/trigger is being pulled.
The lamp automatically turns off 10-15 seconds after releasing the switch lever/trigger.

Adjusting the shoe

► **Fig.6:** **1.** Hex wrench **2.** Hex bolt **3.** Loosen

When the blade loses its cutting efficiency in one place along its cutting edge, reposition the shoe to utilize a sharp, unused portion of its cutting edge. This will help to lengthen the life of the blade.
To reposition the shoe, loosen the bolt with hex wrench. Slide the shoe to the desired position and then tighten the bolt firmly.

ASSEMBLY

> ⚠ ***CAUTION:***
> - Always be sure that the tool is switched off and the battery cartridge is removed before carrying out any work on the tool.

Installing or removing the saw blade

> ⚠ ***CAUTION:***
> - Always clean out all chips or foreign matter adhering to the blade, blade clamp and/or slider. Failure to do so may cause insufficient tightening of the blade, resulting in a serious injury.

For Model DJR183

► **Fig.7:** **1.** Recipro saw blade **2.** Blade clamp sleeve

Insert the recipro saw blade into the blade clamp as far as it will go. The blade clamp sleeve rotates and fixes the saw blade. Make sure that the saw blade cannot be extracted even though you try to pull it out.

> ⚠ ***CAUTION:***
> - If you do not insert the saw blade deep enough, the saw blade may be ejected unexpectedly during operation. This can be extremely dangerous.

> **NOTE:**
> - You can not use the jig saw blade with DJR183.

► **Fig.8:** **1.** Saw blade **2.** Blade clamp sleeve

To remove the saw blade, rotate the blade clamp sleeve in the direction of the arrow fully. The saw blade is removed and the blade clamp sleeve is fixed at the released position.

> **NOTE:**
> - If you remove the saw blade without rotating the blade clamp sleeve fully, the sleeve may not be fixed. In this case, rotate the blade clamp sleeve fully, then make the sleeve fixed at the released position.

For Model DJR185

► **Fig.9:** **1.** Hex wrench **2.** Bolt **3.** Loosen **4.** Tighten

► **Fig.10:** **1.** Recipro saw blade **2.** Hex wrench **3.** Hole for recipro saw blade **4.** Blade clamp

To install the saw blade, loosen the bolt by hex wrench. When installing a recipro saw blade, press the bolt with the hex wrench to open the slot during inserting the blade.

► **Fig.11:** **1.** Saw blade **2.** Blade clamp **3.** Hole for recipro saw blade **4.** Hole for jig saw blade

► **Fig.12**

You can use both jig saw blades (B type) and recipro saw blades according to your work. Insert the saw blade straight into the blade clamp and tighten it by hex wrench. Pull the saw blade lightly to make sure that the saw blade does not fall off during operation.
To remove the saw blade, follow the installation procedure in reverse.

Hex wrench storage

► **Fig.13:** **1.** Hex wrench **2.** Protrusion

When not in use, store the hex wrench as shown in the figure to keep it from being lost.

OPERATION

> ⚠ ***CAUTION:***
> - Always press the shoe firmly against the workpiece during operation. If the shoe is held away from the workpiece during operation, strong vibration and/or twisting will be produced, causing the blade to snap dangerously.
> - Always wear gloves to protect your hands from hot flying chips when cutting metal.
> - Be sure to always wear suitable eye protection which conforms with current national standards.
> - Always use a suitable coolant (cutting oil) when cutting metal. Failure to do so will cause premature blade wear.

► **Fig.14**

Press the shoe firmly against the workpiece. Do not allow the tool to bounce. Bring the saw blade into light contact with the workpiece. First, make a pilot groove using a slower speed. Then use a faster speed to continue cutting.

► **Fig.15**

► **Fig.16**

- You can use the switch lever or trigger according to your work.

NOTE:
- If the tool is operated continuously until the battery cartridge has discharged, allow the tool to rest for 15 minutes before proceeding with a fresh battery.

MAINTENANCE

⚠CAUTION:
- Always be sure that the tool is switched off and the battery cartridge is removed before attempting to perform inspection or maintenance.
- Never use gasoline, benzine, thinner, alcohol or the like. Discoloration, deformation or cracks may result.

To maintain product SAFETY and RELIABILITY, repairs, any other maintenance or adjustment should be performed by Makita Authorized Service Centers, always using Makita replacement parts.

OPTIONAL ACCESSORIES

⚠CAUTION:
- These accessories or attachments are recommended for use with your Makita tool specified in this manual. The use of any other accessories or attachments might present a risk of injury to persons. Only use accessory or attachment for its stated purpose.

If you need any assistance for more details regarding these accessories, ask your local Makita Service Center.
- Recipro saw blades
- Jig saw blades (only for Model DJR185)
- Makita genuine battery and charger

NOTE:
- Some items in the list may be included in the tool package as standard accessories. They may differ from country to country.

SPECIFIKATIONER

Modell		DJR183	DJR185
Slaglängd		13 mm	
Slag per minut (min^{-1})		0 - 3 000	
Max. sågkapacitet	Rör	50 mm	
	Trä	50 mm	
Total längd (beroende på batteriet)		392 - 398 mm	
Vikt		1,5 - 1,9 kg	1,5 - 1,8 kg
Märkspänning		18 V likström	

- På grund av vårt pågående program för forskning och utveckling kan dessa specifikationer ändras utan föregående meddelande.
- Specifikationer kan variera mellan olika länder.
- Värdet för nettovikt inkluderar den lättaste och tyngsta kombinationen av tillsatser för normal och säker användning och batterikassetter enligt specifikationerna i bruksanvisningen.

Tillgänglig batterikassett och laddare

Batterikassett	BL1815N / BL1820B / BL1830B / BL1840B / BL1850B / BL1860B
Laddare	DC18RC / DC18RD / DC18RE / DC18SD / DC18SE / DC18SF / DC18SH / DC18WC

- Vissa av batterikassetterna och laddarna på listan ovan kanske inte finns tillgängliga i din region.

***VARNING:* Använd endast batterikassetter och laddare från listan ovan.** Användning av andra batterikassetter och laddare kan orsaka personskada och/eller brand.

Användningsområde
Verktyget är avsett för sågning i trä, plast och järn.

Buller
Typiska A-vägda bullernivån är mätt enligt EN62841-2-11:

Modell DJR185
Ljudtrycksnivå (L_{pA}): 79 dB (A)
Mättolerans (K): 3 dB (A)
Bullernivån vid arbete kan överstiga 80 dB (A).

Modell DJR183
Ljudtrycksnivå (L_{pA}): 80 dB (A)
Ljudeffektnivå (L_{WA}): 88 dB (A)
Mättolerans (K): 3 dB (A)

OBS: Det deklarerade bullervärdet har uppmätts i enlighet med standardtestmetoden och kan användas för jämförandet av en maskin med en annan.

OBS: De deklarerade bulleremissionsvärdena kan också användas i en preliminär bedömning av exponering.

***VARNING:* Använd hörselskydd.**

***VARNING:* Bulleremissionen under faktisk användning av elverktyget kan skilja sig från de deklarerade totala värdena, beroende på hur verktyget används.**

***VARNING:* Var noga med att identifiera säkerhetsåtgärder för att skydda användaren, vilka är grundade på en uppskattning av graden av exponering för vibrationer under de faktiska användningsförhållandena, (ta, förutom avtryckartiden, med alla delar av användarcykeln i beräkningen, som till exempel tiden då maskinen är avstängd och när den går på tomgång).**

Vibration

Det totala värdet för kontinuerlig vibration (triaxiell vektorsumma) bestämd enligt EN62841-2-11:

Modell DJR183, DJR185
Arbetsläge: skivsågning
Vibrationsemission ($a_{h,B}$): 8,0 m/s^2
Mättolerans (K): 1,5 m/s^2
Arbetsläge: sågning av träbjälkar
Vibrationsemission ($a_{h,WB}$): 7,0 m/s^2
Mättolerans (K): 1,5 m/s^2

OBS: Det deklarerade totala vibrationsvärdet har uppmätts i enlighet med standardtestmetoden och kan användas för jämförandet av en maskin med en annan.

OBS: De deklarerade totala vibrationsvärdena kan också användas i en preliminär bedömning av exponering.

⚠***VARNING:*** **Vibrationsemissionen under faktisk användning av elverktyget kan skilja sig från de deklarerade totala värdena, beroende på hur verktyget används.**

⚠***VARNING:*** **Var noga med att identifiera säkerhetsåtgärder för att skydda användaren, vilka är grundade på en uppskattning av graden av exponering för vibrationer under de faktiska användningsförhållandena, (ta, förutom avtryckartiden, med alla delar av användarcykeln i beräkningen, som till exempel tiden då maskinen är avstängd och när den går på tomgång).**

Följande visar medelvärdena för accelerationens toppamplitud från upprepade stötvibrationer, p_F, med motsvarande osäkerhet (K) fastställd i enlighet med EN62841-2-11.

Modell DJR185
Arbetsläge: skivsågning
p_F : 347 m/s^2
Mättolerans (K) : 59 m/s^2
Arbetsläge: sågning av träbjälkar
p_F : 320 m/s^2
Mättolerans (K) : 26 m/s^2
Modell DJR183
Arbetsläge: skivsågning
p_F : 326 m/s^2
Mättolerans (K) : 101 m/s^2
Arbetsläge: sågning av träbjälkar
p_F : 334 m/s^2
Mättolerans (K) : 111 m/s^2

OBS: Dessa deklarerade värden får inte användas för att bestämma exponering till hand- och armvibrationer.

Försäkran om överensstämmelse

Gäller endast inom EU

EU/UK-försäkran om överensstämmelse finns tillgänglig från följande URL.

https://support.makita.biz/doc/doc_index.html

Allmänna säkerhetsvarningar för maskiner

⚠***VARNING*** **Läs alla säkerhetsvarningar, instruktioner, illustrationer och specifikationer som medföljer detta elverktyg.** Underlåtenhet att följa alla instruktioner nedan kan leda till elstötar, brand och/eller allvarliga personskador.

Spara alla varningar och instruktioner för framtida referens.

Termen ”maskin” som anges i varningarna hänvisar till din eldrivna maskin (sladdansluten) eller batteridrivna maskin (sladdlös).

Säkerhetsvarningar för sladdlös tigersåg

1. **Håll maskinen i de isolerade handtagen om det finns risk för att skärverktyget kan komma i kontakt med en dold elkabel.** Om skärverktyget kommer i kontakt med en ”strömförande” ledning blir maskinens blottlagda metalldelar ”strömförande” och kan ge operatören en elektrisk stöt.
2. **Använd tvingar eller en annan praktisk metod för att säkra och stödja arbetsstycket på ett stabilt underlag.** Att hålla arbetsstycket i händerna eller mot kroppen ger inte tillräckligt stöd och du kan förlora kontrollen.
3. **Använd alltid skyddsglasögon. Vanliga glasögon och solglasögon är INTE skyddsglasögon.**
4. **Undvik att såga i spik. Ta bort alla spikar i arbetsstycket innan du sågar.**
5. **Använd ett blad som sticker ut tillräckligt lång bort från arbetsstycket när bladets exponering från anslaget är minimalt.** I annat fall kan det leda till att bladet går sönder.
6. **Kontrollera att det finns tillräckligt med fritt utrymme runt arbetsstycket innan arbetet påbörjas så att tigersågbladet inte slår emot golvet, arbetsbänken osv.**
7. **Håll stadigt i maskinen.**
8. **Håll händerna borta från rörliga delar.**
9. **Lämna inte maskinen igång. Använd endast maskinen när du håller den i händerna.**
10. **Stäng alltid av verktyget och vänta tills tigersågbladet stannat helt innan det avlägsnas från arbetsstycket.**
11. **Rör inte vid tigersågbladet eller arbetsstycket omedelbart efter avslutat arbete, då de kan vara mycket heta och ge brännskador.**
12. **Använd inte maskinen obelastad i onödan.**
13. **Använd alltid andningsskydd eller skyddsmask anpassat för det material du arbetar med.**
14. **Vissa material kan innehålla giftiga kemikalier. Se till att du inte andas in damm eller får det på huden. Följ anvisningarna i leverantörens materialsäkerhetsblad.**
15. **Innan användning måste du se till att det inte finns några begravda föremål som elrör, vattenrör eller gasrör i arbetsstycket.** Annars kan tigersågbladet vidröra föremålet vilket kan leda till elstöt, elektriskt läckage eller gasläcka.
16. **Se till att det inte finns några personer under dig när du använder verktyget på höjder.** Att tappa material eller verktyg kan orsaka allvarliga personskador.
17. **Kontrollera verktyget och tigersågbladet för eventuella skador, sprickor eller deformationer om du av misstag tappar verktyget.** Dessa problem kan orsaka en olycka eller personskada.

18. **Om verktyget inte fungerar eller avger onormala ljud under användning, stäng omedelbart av verktyget och sluta använda det.** Kontakta butiken där du köpte det eller ditt lokala Makita-servicecenter för inspektion och reparation. Fortsatt användning av verktyget kan orsaka skada eller oväntad personskada.

SPARA DESSA ANVISNINGAR.

VARNING: **GLÖM INTE att också fortsättningsvis strikt följa säkerhetsanvisningarna för maskinen även efter att du blivit van att använda den. Vid FELAKTIG HANTERING av maskinen eller om inte säkerhetsanvisningarna i denna bruksanvisning följs kan följden bli allvarliga personskador.**

Viktiga säkerhetsanvisningar för batterikassetten

1. **Innan batterikassetten används ska alla instruktioner och varningsmärken på (1) batteriladdaren, (2) batteriet och (3) produkten läsas.**
2. **Montera inte isär eller mixtra med batterikassetten.** Det kan leda till brand, överdriven värme eller explosion.
3. **Om drifttiden blivit avsevärt kortare ska användningen avbrytas omedelbart. Det kan uppstå överhettning, brännskador och t o m en explosion.**
4. **Om du får elektrolyt i ögonen ska de sköljas med rent vatten och läkare uppsökas omedelbart. Det finns risk för att synen förloras.**
5. **Kortslut inte batterikassetten.**
   (1) **Rör inte vid polerna med något strömförande material.**
   (2) **Undvik att förvara batterikassetten tillsammans med andra metallobjekt som t.ex. spikar, mynt o.s.v.**
   (3) **Skydda batteriet mot vatten och regn.**
   En batterikortslutning kan orsaka ett stort strömflöde, överhettning, brand och maskinhaveri.
6. **Förvara och använd inte verktyget och batterikassetten på platser där temperaturen kan nå eller överstiga 50 °C.**
7. **Bränn inte upp batterikassetten även om den är svårt skadad eller helt utsliten. Batterikassetten kan explodera i öppen eld.**
8. **Spika inte i, krossa, kasta, tappa eller slå batterikassetten mot hårda föremål.** Dylika händelser kan leda till brand, överdriven värme eller explosion.
9. **Använd inte ett skadat batteri.**
10. **De medföljande litiumjonbatterierna är föremål för kraven i gällande lagstiftning för farligt gods.**
    För kommersiella transporter (av t.ex. tredje parter som speditionsfirmor) måste de särskilda transportkrav som anges på emballaget och etiketter iakttas.
    För att förbereda den produkt som ska avsändas krävs att du konsulterar en expert på riskmaterial. Var också uppmärksam på att det i ditt land kan finnas ytterligare föreskrifter att följa.
    Tejpa över eller maskera blottade kontakter och packa batteriet på sådant sätt att det inte kan röra sig fritt i förpackningen.
11. **När batterikassetten ska kasseras måste den tas bort från maskinen och kasseras på ett säkert sätt. Följ lokala föreskrifter beträffande avfallshantering av batteriet.**
12. **Använd endast batterierna med de produkter som specificerats av Makita.** Att använda batterierna med ej godkända produkter kan leda till brand, överdriven värme, explosion eller utläckande elektrolyt.
13. **Om maskinen inte används under en lång tid måste batteriet tas bort från maskinen.**
14. **Under och efter användning kan batterikassetten bli het vilket kan orsaka brännskador eller lättare brännskador. Var uppmärksam på hur du hanterar varma batterikassetter.**
15. **Vidrör inte verktygets kontakter direkt efter användning eftersom de kan bli heta och orsaka brännskador.**
16. **Låt inte flisor, damm eller smuts fastna i kontakterna, i hål eller spår i batterikassetten.** Det kan leda till att verktyget eller batterikassetten värms upp, fattar eld, går sönder eller inte fungerar som de ska, vilket kan orsaka brännskador eller personskador.
17. **Såvida inte verktyget stöder arbeten i närheten av högspänningsledningar får batterikassetten inte användas i närheten av en högspänningsledning.** Det kan leda till att verktyget eller batterikassetten går sönder eller inte fungerar korrekt.
18. **Förvara batteriet utom räckhåll för barn.**

SPARA DESSA ANVISNINGAR.

FÖRSIKTIGT: **Använda endast äkta Makita-batterier.** Användning av oäkta Makita-batterier eller batterier som har manipulerats kan leda till person- och utrustningsskador eller till att batteriet fattar eld. Det upphäver också Makitas garanti för verktyget och laddaren.

OBSERVERA: Makita ansvarar inte för eventuella olyckor som uppstår på grund av användning av batterier som inte är från Makita eller batterier som har modifierats. Batterier från Makita har noggrant utvärderats för kompatibilitet med Makitas verktyg och laddare, i linje med tillämplig lagstiftning och säkerhetsstandarder.

Tips för att uppnå batteriets maximala livslängd

1. **Ladda batterikassetten innan den är helt urladdad. Stanna alltid maskinen och ladda batterikassetten när du märker att maskinen blir svagare.**
2. **Ladda aldrig en fulladdad batterikassett. Överladdning förkortar batteriets livslängd.**
3. **Ladda batterikassetten vid en rumstemperatur på 10 °C - 40 °C. Låt en varm batterikassett svalna innan den laddas.**
4. **När batterikassetten inte används ska den tas**

bort från verktyget eller laddaren.

5. **Ladda batterikassetten om du inte har använt den på länge (mer än sex månader).**

FUNKTIONSBE-SKRIVNING

⚠FÖRSIKTIGT:

- Se alltid till att maskinen är avstängd och batterikassetten borttagen innan du justerar eller kontrollerar maskinens funktioner.

Montera eller demontera batterikassetten

► **Fig.1:** **1.** Röd indikator **2.** Knapp **3.** Batterikassett

⚠FÖRSIKTIGT:

- Stäng alltid av maskinen innan du monterar eller tar bort batterikassetten.
- **Håll stadigt i maskinen och batterikassetten när du installerar eller tar bort batterikassetten.** Om du inte håller stadigt i maskinen och batterikassetten kan de halka ur dina händer och skadas samt orsaka personskada.

Ta bort batterikassetten genom att skjuta ner knappen på kassettens framsida samtidigt som du drar ut batterikassetten.
Sätt i batterikassetten genom att rikta in tungan på batterikassetten mot spåret i höljet och skjut den på plats. Tryck in batterikassetten ordentligt tills den låser fast med ett klick. Om du kan se den röda indikatorn på knappens ovansida är batterikassetten inte låst ordentligt.

⚠FÖRSIKTIGT:

- Sätt alltid i batterikassetten helt tills den röda indikatorn inte längre syns. I annat fall kan den oväntat falla ur maskinen och skada dig eller någon annan.
- Montera inte batterikassetten med våld. Om kassetten inte lätt glider på plats är den felinsatt.

Batteriskyddssystem (litium-ion-batteri med stjärnmarkering)

► **Fig.2:** **1.** Stjärnmarkering

Litium-ion-batterier med en stjärnmarkering är utrustade med ett skyddssystem. Detta system bryter automatiskt strömmen till maskinen för att förlänga batteriets livslängd.
Maskinen stanna automatiskt under användningen om maskinen och/eller batteriet hamnar i en av följande situationer:

- Överbelastad:
  Maskinen används på ett sätt som orsakar att den förbrukar onormalt mycket ström.
  I detta läge släpper du avtryckaren (reglage/knapp) på maskinen och stoppar aktiviteten som orsakar att maskinen blir överbelastad.
  Tryck sedan in avtryckaren (reglage/knapp) igen för att starta om.
  Om maskinen inte startar är batteriet överhettat. Låt då batteriet svalna innan du trycker in avtryckaren (reglage/knapp) igen.
- Batterispänningen faller:
  Den kvarvarande batterikapaciteten är för låg och maskinen fungerar inte. I detta läge tar du bort batteriet och laddar det.

Indikerar kvarvarande batterikapacitet

Endast för batterikassetter med indikator

Tryck på kontrollknappen på batterikassetten för att se kvarvarande batterikapacitet. Indikatorlamporna lyser i ett par sekunder.

► **Fig.3:** **1.** Indikatorlampor **2.** Kontrollknapp

Indikatorlampor			Kvarvarande kapacitet
■ Upplyst	□ Av	◪ Blinkar	
■ ■ ■ ■			75% till 100%
■ ■ ■ □			50% till 75%
■ ■ □ □			25% till 50%
■ □ □ □			0% till 25%
◪ □ □ □			Ladda batteriet.
■ ■ □ □ ↑ ↓ □ □ ■ ■			Batteriet kan ha skadats.

OBS: Beroende på användningsförhållanden och den omgivande temperaturen kan indikationen skilja sig lätt från den faktiska batterikapaciteten.

OBS: Den första (längst till vänster) indikatorlampan kommer att blinka när batteriskyddssystemet fungerar.

Avtryckarens funktion

⚠FÖRSIKTIGT:

- Innan du monterar batterikassetten i maskinen ska du alltid kontrollera att avtryckaren (reglage/knapp) fungerar och återgår till läget “OFF” när du släpper den.

► **Fig.4:** **1.** Säkerhetsknapp **2.** Startspärr **3.** Avtryckarreglage **4.** Avtryckarknapp

Säkerhetsspärren/-knappen förhindrar att avtryckaren (reglage/knapp) oavsiktligt aktiveras.
Tryck in avtryckaren, antingen reglaget eller knappen, för att starta maskinen.

- För avtryckare med reglage ska du först trycka in säkerhetsspärren och sedan avtryckaren för att starta maskinen.

- För avtryckare med knapp ska du först trycka in säkerhetsknappen och sedan avtryckaren för att starta maskinen. Säkerhetsknappen kan tryckas in antingen från höger eller vänster sida.

Hastigheten ökar genom att du trycker hårdare på avtryckaren (reglage/knapp). Släpp avtryckaren (reglage/knapp) för att stanna maskinen.

OBSERVERA:

Tryck aldrig in avtryckaren (reglage/knapp) hårt utan att ha tryckt in säkerhetsspärren/-knappen. Det kan skada avtryckaren.

Tända frontlampan

► **Fig.5:** **1.** Lampa

⚠FÖRSIKTIGT:

- Titta inte in i ljuset eller direkt i ljuskällan.

Tryck på avtryckaren (reglage/knapp) för att tända lampan. Lampan lyser medan du håller in avtryckaren (reglage/knapp).
Lampan slocknar automatiskt 10 - 15 sekunder efter att du har släppt avtryckaren (reglage/knapp).

Inställning av anslag

► **Fig.6:** **1.** Insexnyckel **2.** Sexkantskruv **3.** Lossa

När en del av bladet blir slött justerar du anslaget för att använda en vass, oanvänd del av skärytan. Detta hjälper till att förlänga bladets livslängd.
För att justera anslaget ska du lossa bulten med insexnyckeln.
Flytta anslaget till önskat läge och därefter dra åt bulten ordentligt.

MONTERING

⚠FÖRSIKTIGT:

- Se alltid till att maskinen är avstängd och batterikassetten borttagen innan du underhåller maskinen.

Montering eller demontering av sågblad

⚠FÖRSIKTIGT:

- Ta alltid bort sågspån och främmande partiklar som fastnat på sågbladet, bladklämman och/eller bladföraren. I annat fall finns risk för att bladet inte sitter fast ordentligt, vilket kan resultera i allvarliga skador.

För modell DJR183

► **Fig.7:** **1.** Sågblad för tigersåg **2.** Bladklämmans hylsa

Skjut in sågbladet för tigersåg i bladklämman så långt det går. Bladklämmans hylsa roteras och låser fast sågbladet. Kontrollera att sågbladet inte lossar även om du drar i det.

⚠FÖRSIKTIGT:

- Om du inte skjuter in sågbladet helt kan sågbladet lossa oväntat under sågningen. Det kan vara extremt farligt.

OBS:

- Det går inte att använda sågbladet för sticksåg med DJR183.

► **Fig.8:** **1.** Sågblad **2.** Bladklämmans hylsa

När du ska ta ur sågbladet vrider du bladklämmans hylsa helt i pilens riktning. Sågbladet plockas ur och bladklämmans hylsa är låst i frigjort läge.

OBS:

- Om du tar bort sågbladet utan att ha roterat bladklämmans hylsa helt, kan det leda till att hylsan inte låses fast. Rotera i så fall bladklämmans hylsa helt för att låsa den i det frigjorda läget.

För modell DJR185

► **Fig.9:** **1.** Insexnyckel **2.** Bult **3.** Lossa **4.** Dra fast

► **Fig.10:** **1.** Sågblad för tigersåg **2.** Insexnyckel **3.** Hål för sågblad för tigersåg **4.** Bladklämma

Lossa bulten med insexnyckeln för att montera sågbladet.
Vid montering av ett sågblad för tigersåg ska du trycka på bulten med insexnyckeln för att öppna skåran när sågbladet sätts i.

► **Fig.11:** **1.** Sågblad **2.** Bladklämma **3.** Hål för sågblad för tigersåg **4.** Hål för sågblad för sticksåg

► **Fig.12**

Det går att använda både sågblad för sticksåg (typ B) och sågblad för tigersåg beroende på ditt arbete. Sätt i sågbladet rakt i bladklämman och dra åt den med insexnyckeln. Dra i sågbladet försiktigt för att kontrollera att det inte ramlar ur under användning.
Gör på omvänt sätt för att ta bort sågbladet.

Förvaring av insexnyckel

► **Fig.13:** **1.** Insexnyckel **2.** Tapp

Förvara insexnyckeln enligt figuren när den inte används så att du alltid har den till hands.

ANVÄNDNING

⚠FÖRSIKTIGT:

- Håll alltid anslaget ordentligt tryckt mot arbetsstycket under användning. Om anslaget inte hålls dikt an mot arbetsstycket under användning får du kraftiga vibrationer och/eller vridningar, varvid risken för bladbrott är stort.
- Bär alltid handskar för att skydda dina händer från metallspån.
- Använd alltid skyddsglasögon enligt gällande föreskrifter.
- Använd alltid en lämplig kylvätska (skärolja) vid metallsågning. Utan kylning förlorar bladet skärpan i förtid.

► **Fig.14**

Tryck anslaget ordentligt mot arbetsstycket. Maskinen får inte studsa. Låt sågbladet få lätt kontakt med arbetsstycket. Gör först ett styrspår i låg hastighet. Fortsätt sedan såga i en snabbare hastighet.

► **Fig.15**

► **Fig.16**

- Du kan använda avtryckaren (reglaget eller knappen) beroende på ditt arbete.

OBS:

- Om maskinen används löpande tills batteriet är tomt bör maskinen vila 15 minuter innan arbetet fortsätter med ett laddat batteri.

UNDERHÅLL

⚠FÖRSIKTIGT:

- Se alltid till att maskinen är avstängd och batterikassetten borttagen innan inspektion eller underhåll utförs.
- Använd inte bensin, thinner, alkohol eller liknande. Missfärgning, deformation eller sprickor kan uppstå.

För att upprätthålla produktens SÄKERHET och TILLFÖRLITLIGHET bör allt underhålls- och justeringsarbete utföras av ett auktoriserat Makita servicecenter och med reservdelar från Makita.

VALFRIA TILLBEHÖR

⚠FÖRSIKTIGT:

- Dessa tillbehör och tillsatser rekommenderas för användning tillsammans med den Makita-maskin som denna bruksanvisning avser. Om andra tillbehör eller tillsatser används kan det uppstå risk för personskador. Använd endast tillbehören eller tillsatserna för de syften de är avsedda för.

Kontakta ditt lokala Makita servicecenter om du behöver ytterligare information om dessa tillbehör.

- Sågblad för tigersåg
- Sågblad för sticksåg (endast för modell DJR185)
- Makitas originalbatteri och -laddare

OBS:

- Några av tillbehören i listan kan vara inkluderade i maskinpaketet som standardtillbehör. De kan variera mellan olika länder.

TEKNISKE DATA

Modell		DJR183	DJR185
Slaglengde		13 mm	
Slag per minutt (min^{-1})		0 - 3 000	
Maks. Skjærekapasitet	Rør	50 mm	
	Tre	50 mm	
Total lengde (avhengig av batteriet)		392 - 398 mm	
Nettovekt		1,5 - 1,9 kg	1,5 - 1,8 kg
Merkespenning		DC 18 V	

- På grunn av vårt kontinuerlige forsknings- og utviklingsprogram kan spesifikasjonene som oppgis i dette dokumentet endres uten varsel.
- Spesifikasjonene kan variere fra land til land.
- Nettovektverdien inkluderer den letteste og tyngste kombinasjonen av tilbehør for normal og trygg bruk og batteriene som er spesifisert i bruksanvisningen.

Passende batteri og lader

Batteriinnsats	BL1815N / BL1820B / BL1830B / BL1840B / BL1850B / BL1860B
Lader	DC18RC / DC18RD / DC18RE / DC18SD / DC18SE / DC18SF / DC18SH / DC18WC

- Noen av batteriene og laderne som er opplistet ovenfor er kanskje ikke tilgjengelige, avhengig av hvor du bor.

⚠*ADVARSEL:* Bruk kun de batteriene og laderne som er opplistet ovenfor. Bruk av andre batterier og ladere kan føre til personskader og/eller brann.

Beregnet bruk
Maskinen er beregnet på saging i tre, plast og jernholdige materialer.

Støy
Typisk A-vektet lydtrykknivå er bestemt i henhold til EN62841-2-11:

Modell DJR185
Lydtrykknivå (L_{pA}): 79 dB (A)
Usikkerhet (K): 3 dB (A)

Støynivået under arbeid kan overskride 80 dB (A).

Modell DJR183
Lydtrykknivå (L_{pA}): 80 dB (A)
Lydeffektnivå (L_{WA}): 88 dB (A)
Usikkerhet (K): 3 dB (A)

MERK: Den/de oppgitte verdien(e) for genererte vibrasjoner har blitt målt i henhold til standard testmetoder, og kan bli brukt til å sammenligne ett verktøy med et annet.

MERK: Den angitte verdien for støynivå kan også brukes til en foreløpig vurdering av eksponeringen.

⚠*ADVARSEL:* Bruk hørselsvern.

⚠*ADVARSEL:* Støynivået under faktisk bruk av elektroverktøyet kan avvike fra den angitte totalverdien, avhengig av hvordan verktøyet brukes.

⚠*ADVARSEL:* Sørg for å identifisere vernetiltak for å beskytte operatøren, som er basert på et estimat av eksponeringen under de faktiske bruksforholdene (idet det tas hensyn til alle deler av driftssyklusen, dvs. hvor lenge verktøyet er slått av, hvor lenge det går på tomgang og hvor lenge startbryteren faktisk holdes trykket).

Vibrasjon

Den totale kontinuerlige vibrasjonsverdien (triaksial vektorsum) fastslått i henhold til EN62841-2-11:

Modell DJR183, DJR185
Arbeidsmodus: skjære fjøler
Genererte vibrasjoner ($a_{h,B}$): 8,0 m/s^2
Usikkerhet (K): 1,5 m/s^2
Arbeidsmodus: skjæring av trebjelker
Genererte vibrasjoner ($a_{h,WB}$): 7,0 m/s^2
Usikkerhet (K): 1,5 m/s^2

MERK: Den/de oppgitte verdien(e) for totalt genererte vibrasjoner har blitt målt i henhold til standard testmetoder, og kan bli brukt til å sammenligne ett verktøy med et annet.

MERK: Den/de angitte verdien(e) for totalt genererte vibrasjoner kan også brukes til en foreløpig vurdering av eksponeringen.

⚠*ADVARSEL:* De genererte vibrasjonene under faktisk bruk av elektroverktøyet kan avvike fra den angitte totale verdien, avhengig av hvordan verktøyet brukes.

⚠*ADVARSEL:* Sørg for å identifisere vernetiltak for å beskytte operatøren, som er basert på et estimat av eksponeringen under de faktiske bruksforholdene (idet det tas hensyn til alle deler av driftssyklusen, dvs. hvor lenge verktøyet er slått av, hvor lenge det går på tomgang og hvor lenge startbryteren faktisk holdes trykket).

Følgende viser middelverdiene for den største utslagsvidden for akselerasjonen fra gjentatte støtvibrasjoner, p_F, med tilsvarende usikkerhet (K) fastslått i henhold til EN62841-2-11.

Modell DJR185
Arbeidsmodus: skjære fjøler
p_F : 347 m/s^2
Usikkerhet (K): 59 m/s^2
Arbeidsmodus: skjæring av trebjelker
p_F : 320 m/s^2
Usikkerhet (K): 26 m/s^2
Modell DJR183
Arbeidsmodus: skjære fjøler
p_F : 326 m/s^2
Usikkerhet (K) : 101 m/s^2
Arbeidsmodus: skjæring av trebjelker
p_F : 334 m/s^2
Usikkerhet (K) : 111 m/s^2

MERK: Disse angitte verdiene skal ikke brukes til å bestemme eksponering for hånd-arm-vibrasjon.

Samsvarserklæringer

Gjelder kun for land i Europa

Du finner EUs/Storbritannias samsvarserklæring på følgende URL-adresse.

https://support.makita.biz/doc/doc_index.html

Generelle advarsler angående sikkerhet for elektroverktøy

⚠*ADVARSEL* Les alle sikkerhetsadvarsler, instruksjoner, illustrasjoner og spesifikasjoner som følger med dette elektroverktøyet. Hvis ikke alle instruksjonene nedenfor følges, kan det føre til elektrisk støt, brann og/eller alvorlig personskade.

Oppbevar alle advarsler og instruksjoner for senere bruk.

Uttrykket «elektrisk verktøy» i advarslene refererer både til elektriske verktøy (med ledning) tilkoblet strømnettet, og batteridrevne verktøy (uten ledning).

Sikkerhetsadvarsler for trådløs bajonettsag

1. **Hold maskinen i det isolerte håndtaket når skjæreverktøyet kan komme i kontakt med skjulte ledninger under arbeidet.** Hvis kuttetilbehøret kommer i kontakt med «strømførende» ledninger, vil ikke isolerte metalldeler av verktøyet bli strømførende og kan gi brukeren elektrisk støt.
2. **Bruk klemmer eller en annen praktisk måte å sikre og støtte arbeidsstykket på en stabil plattform.** Hvis du holder det med hånden eller mot kroppen, kan det være ustabilt og føre til at du mister kontrollen.
3. **Du må alltid bruke vernebriller eller ansiktsvern. Vanlige briller eller solbriller er IKKE vernebriller.**
4. **Unngå å skjære i spiker. Se etter om det er spiker i arbeidsstykket, og fjern dem før du begynner arbeidet.**
5. **Bruk bladet som stikker tilstrekkelig utover arbeidsstykket, når bladeksponeringen fra anleggsfoten er på det minste.** Hvis dette ikke gjøres, kan det resultere i at bladet brekker.
6. **Sjekk at det er plass nok rundt arbeidsstykket før du begynner sagingen, så ikke bajonettsagbladet treffer gulvet, arbeidsbenken e.l.**
7. **Hold godt fast i verktøyet.**
8. **Hold hendene unna bevegelige deler.**
9. **Ikke gå fra verktøyet mens det er i gang. Verktøyet må bare brukes mens operatøren holder det i hendene.**
10. **Før du fjerner bajonettsagbladet fra arbeidsstykket må du alltid slå av sagen og vente til bajonettsagbladet har stoppet helt.**
11. **Ikke ta i bajonettsagbladet eller arbeidsstykket rett etter saging. De kan være ekstremt varme, og du kan brenne deg.**
12. **Ikke bruk maskinen uten belastning hvis det ikke er nødvendig.**
13. **Bruk alltid riktig støvmaske/pustemaske for det materialet og det bruksområdet du arbeider med.**
14. **Enkelte materialer inneholder kjemikalier som kan være giftige. Treff tiltak for å hindre hudkontakt og innånding av støv. Følg leverandørens sikkerhetsanvisninger.**
15. **Før bruk må du kontrollere at det ikke finnes nedgravde gjenstander som elektriske rør, vannrør eller gassrør i arbeidsstykket.** Ellers kan bajonettsagbladet komme i kontakt med dem og føre til elektrisk støt, elektriske lekkasje eller gasslekkasje.
16. **Kontroller at det ikke befinner seg noen personer under deg når du arbeider med verktøyet i høyden.** Hvis du mister materialer eller verktøy, kan det føre til alvorlige personskader.
17. **Hvis du ved et uhell mister eller slipper verktøyet, må du inspisere verktøyet og bajonettsagbladet for skader, sprekker eller deformeringer.** Slike problemer kan føre til ulykker eller personskader.
18. **Hvis det oppstår funksjonsfeil med verktøyet, eller hvis verktøyet avgir unormale lyder under**

bruk, må du øyeblikkelig slå det av og stanse all bruk. Ta kontakt med butikken der du kjøpte det, eller et lokalt Makita-servicesenter for inspeksjon og reparasjon. Hvis du fortsetter å bruke verktøyet, kan det forårsake ødeleggelser eller uventende personskader.

TA VARE PÅ DISSE INSTRUKSENE.

ADVARSEL: **IKKE LA hensynet til hva som er "behagelig" eller det faktum at du kjenner produktet godt (etter mange gangers bruk) gjøre deg mindre oppmerksom på sikkerhetsreglene for bruken av det aktuelle produktet. Ved MISBRUK eller hvis ikke sikkerhetsreglene i denne bruksanvisningen følges, kan det oppstå alvorlig personskade.**

Viktige sikkerhetsanvisninger for batteriinnsats

1. **Før du begynner å bruke batteriet, må du lese alle anvisninger og forsiktighetsregler på (1) batteriladeren, (2) batteriet og (3) det produktet batteriet skal brukes i.**
2. **Ikke demonter eller tukle batteriet.** Det kan føre til brann, overoppheting eller eksplosjon.
3. **Hvis driftstiden er blitt vesentlig kortere, må du omgående slutte å bruke maskinen. Hvis ikke kan resultatet bli overoppheting, mulige forbrenninger eller til og med en eksplosjon.**
4. **Hvis du får elektrolytt i øynene, må du skylle dem med store mengder rennende vann og oppsøke lege med én gang. Denne typen uhell kan føre til varig blindhet.**
5. **Ikke kortslutt batteriet:**
   (1) **De kan være ekstremt varme og du kan brenne deg.**
   (2) **Ikke lagre batteriet i samme beholder som andre metallgjenstander, som for eksempel spiker, mynter osv.**
   (3) **Ikke la batteriet komme i kontakt med vann eller regn.**
   En kortslutning av batteriet kan føre til et kraftig strømstøt, overoppvarming, mulige forbrenninger og til og med til at batteriet går i stykker.
6. **Ikke oppbevar og bruk verktøyet og batteriet på steder hvor temperaturen kan komme opp i eller overskride 50 °C.**
7. **Ikke sett fyr på batteriet, ikke engang om det er sterkt skadet eller helt utslitt. Batteriet kan eksplodere hvis det begynner å brenne.**
8. **Du må ikke spikre, skjære, klemme, kaste eller miste batteriet, og heller ikke slå en hard gjenstand mot batteriet.** En slik oppførsel kan føre til brann, overoppheting eller eksplosjon.
9. **Ikke bruk batterier som er skadet.**
10. **Lithium-ion-batteriene som medfølger er gjenstand for krav om spesialavfall.**
    For kommersiell transport, f.eks av tredjeparter eller speditører, må spesielle krav om pakking og merking følges.
    Før varen blir sendt, må du forhøre deg med en ekspert på farlig materiale. Ta også hensyn til muligheten for mer detaljerte nasjonale bestemmelser.
    Bruk teip eller maskeringsteip for å skjule åpne kontakter og pakk inn batteriet på en slik måte at den ikke kan bevege seg rundt i emballasjen.
11. **Når du kasserer batteriinnsatsen, må du ta den ut av verktøyet og avhende den på et sikkert sted. Følg lokale bestemmelser for avhendig av batterier.**
12. **Bruk batteriene kun med produkter spesifisert av Makita.** Montere batteriene i produkter som ikke er konforme kan føre til brann, overheting eller elektrolyttlekkasje.
13. **Hvis verktøyet ikke skal brukes over en lengre periode, må batteriet tas ut av verktøyet.**
14. **Under og etter bruk kan batteriet bli varmt og før til brannskader. Vær forsiktig med håndteringen av varme batterier.**
15. **Ikke berører terminalen på verktøyet rett etter bruk, da den kan bli varm og forårsake brannskader.**
16. **Ikke la spon, støv eller jord sette seg fast i terminalene, hullene og sporene i batteriet.** Det kan føre til at batteriet eller verktøyet blir overopphetet, begynner å brenne, sprekker eller ikke fungerer som det skal, og forårsake brannskader eller personskade.
17. **Med mindre verktøyet støtter bruk nær en høyspent strømlinje, skal ikke batteriet brukes nær en høyspent strømlinje.** Det kan føre til en funksjonsfeil eller at verktøyet eller batteriet slutter å fungere.
18. **Oppbevar batteriet utilgjengelig for barn.**

TA VARE PÅ DISSE INSTRUKSENE.

FORSIKTIG: **Bruk kun originale Makita-batterier.** Bruk av batterier som har endret seg, eller som ikke er originale Makita-batterier, kan føre til at batteriet sprekker og forårsaker brann, personskader og andre skader. Det vil også ugyldiggjøre garantien for Makita-verktøyet og -laderen.

OBS: Makita er ikke ansvarlig for eventuelle ulykker som oppstår ved bruk av ikke-originale Makita-batterier eller batterier som har blitt modifisert. Originale Makita-batterier har blitt grundig evaluert for kompatibilitet med verktøy og ladere fra Makita i tråd med gjeldende lovgivning og sikkerhetsstandarder.

Tips for å opprettholde maksimal batterilevetid

1. **Lad batteriinnsatsen før den er helt utladet. Stopp alltid driften av verktøyet og lad batteriinnsatsen når du merker at effekten reduseres.**
2. **Lad aldri en batteriinnsats som er fulladet. Overopplading forkorter batteriets levetid.**
3. **Lad batteriet i romtemperatur ved 10 °C - 40 °C. Et varmt batteri må kjøles ned før lading.**
4. **Når batteriet ikke er bruk, skal det tas ut av verktøyet eller laderen.**
5. **Lad batteriet hvis det ikke har vært brukt på en**

lang stund (over seks måneder).

FUNKSJONSBE-SKRIVELSE

FORSIKTIG:

- Forviss deg alltid om at maskinen er slått av og batteriet tatt ut før du justerer maskinen eller kontrollerer dens mekaniske funksjoner.

Sette inn eller ta ut batteri

► **Fig.1:** **1.** Rød indikator **2.** Knapp **3.** Batteri

FORSIKTIG:

- Slå alltid av verktøyet før du setter inn eller fjerner batteriet.
- **Hold godt rundt maskinen og batteriet når du setter inn eller tar ut batteriet.** Hvis du mister ned maskinen eller batteriet, kan dette forårsake personskader eller skader på maskinen/batteriet.

For å ta ut batteriet må du skyve på knappen foran på batteriet og trekke det ut.
Når du skal sette inn batteriet, må du plassere tungen på batteriet på linje med sporet i huset og skyve batteriet på plass. Skyv det helt inn til det går i inngrep med et lite klikk. Hvis du kan se den røde anviseren på overside av knappen, er det ikke gått skikkelig i lås.

FORSIKTIG:

- Batteriet må alltid settes helt inn, så langt at den røde anviseren ikke lenger er synlig. Hvis du ikke gjør dette, kan batteriet falle ut av maskinen og skade deg eller andre som oppholder seg i nærheten.
- Ikke bruk makt når du setter i batteriet. Hvis batteriet ikke glir lett inn, er det fordi det ikke settes inn på riktig måte.

Beskyttelsessystem for batteri (litiumionbatteri med stjernemerking)

► **Fig.2:** **1.** Stjernemerking

Litiumionbatterier med stjernemerking er utstyrt med et beskyttelsessystem. Dette systemet slår automatisk av strømmen til verktøyet for å forlenge batteriets levetid. Verktøyet stopper automatisk ved drift hvis det og/eller batteriet utsettes for en av følgende tilstander:

- Overbelastning:
  Verktøyet brukes på en måte som gjør at det trekker uvanlig mye strøm.
  I slike tilfeller må du slippe opp verktøyets startspake/utløser, og stoppe arbeidet som forårsaket at verktøyet ble overbelastet.
  Trekk deretter i startspaken/utløseren igjen for å starte på nytt.
  Hvis verktøyet ikke starter, er batteriet overbelastet. I slike tilfeller må du la batteriet kjøle seg ned før du drar i startspaken/utløseren igjen.
- Lav batterispenning:
  Gjenværende batterikapasitet er for lav, og verktøyet vil ikke fungere. I dette tilfellet, fjern og lad batteriet opp igjen.

Indikere gjenværende batterikapasitet

Kun for batterier med indikatoren

Trykk på sjekk-knappen på batteriet for vise gjenværende batterikapasitet. Indikatorlampene lyser i et par sekunder.

► **Fig.3:** **1.** Indikatorlamper **2.** Kontrollknapp

Indikatorlamper			Gjenværende batterinivå
Tent	Av	Blinker	
	■ ■ ■ ■		75 % til 100 %
	■ ■ ■ □		50 % til 75 %
	■ ■ □ □		25 % til 50 %
	■ □ □ □		0 % til 25 %
	◪ □ □ □		Lad batteriet.
	■ ■ □ □ ↑ ↓ □ □ ■ ■		Batteriet kan ha en feil.

MERK: Det angitte nivået kan avvike noe fra den faktiske kapasiteten alt etter bruksforholdene og den omgivende temperaturen.

MERK: Den første (helt til venstre) indikatorlampen vil blinke når batterivernsystemet fungerer.

Bryterfunksjon

FORSIKTIG:

- Før du setter batteriet inn i maskinen, må du alltid kontrollere at startspaken/utløseren aktiverer maskinen på riktig måte og går tilbake til "Av"-stilling når den slippes.

► **Fig.4:** **1.** AV-sperreknapp **2.** AV-sperrehendel **3.** Av/på-bryter **4.** Startbryter

For å unngå at startspaken/utløseren trekkes i ved en feiltakelse, er maskinen utstyrt med en Av-sperreknapp. For å starte verktøyet, trekk enten i startspake eller utløser.

- For startspaken, trekk i Av-sperrespaken og trekk deretter i startspaken for å starte verktøyet.
- For startutløseren, løs opp Av-sperreknappen og trekk deretter i startutløseren for å starte verktøyet. Av-sperreknappen kan trykkes enten fra høyre eller venstre.

Verktøyhastigheten økes ved å øke trykket på

startspaken/utløseren. Slipp startspake/utløser for å stoppe maskinen.

OBS:

Trekk ikke hardt i startspaken/utløseren uten å trekke i Av-sperreknappen/spaken. Dette kan føre til at starteren blir ødelagt.

Tenne frontlampen

► **Fig.5:** **1.** Lampe

> ⚠ ***FORSIKTIG:***
> • Ikke se inn i lyset eller se direkte på lyskilden.

Trekk i startspaken/utløseren for å tenne lampen.
Lampen fortsetter å lyse så lenge startspaken/utløseren trekkes i.
Lampen slukkes automatisk 10 til 15 sekunder etter at startspaken/utløseren er sluppet opp.

Justere anleggsfoten

► **Fig.6:** **1.** Sekskantnøkkel **2.** Sekskantskrue **3.** Løsne

Når sagbladet er blitt slitt på et område kan man endre plasseringen av anleggsfoten for å få tilgang til et nytt område på bladet med skarpe tenner. Dette forlenger bladets levetid.
For å endre posisjon på anleggsfoten må du løsne bolten med sekskantnøkkelen.
Skyv anleggsfoten til ønsket posisjon, og stram deretter til bolten godt.

MONTERING

> ⚠ ***FORSIKTIG:***
> • Forviss deg alltid om at maskinen er slått av og batteriet tatt ut før du utfører noe arbeid på maskinen.

Montere eller fjerne sagbladet

> ⚠ ***FORSIKTIG:***
> • Pass alltid på å fjerne flis og fremmedlegemer som kleber til bladet, bladklemmen og/eller glidedelen. Hvis dette ikke gjøres, kan det bli vanskelig å stramme bladet ordentlig, noe som kan resultere i alvorlige helseskader.

For modell DJR183

► **Fig.7:** **1.** Bajonettsagblad **2.** Bladklemmemansjett

Sett bajonettsagbladet så langt inn i bladklemmen som det vil gå. Bladklemmemansjetten roteres og sagbladet festes. Sørg for at sagbladet ikke kan trekkes ut selv om du bevisst forsøker å gjøre det.

> ⚠ ***FORSIKTIG:***
> • Hvis du ikke setter sagbladet dypt nok inn, kan det komme til å sprette ut helt uventet under saging. Dette kan være ekstremt farlig.

> **MERK:**
> • Løvsagbladet kan ikke brukes med DJR183.

► **Fig.8:** **1.** Sagblad **2.** Bladklemmemansjett

For å ta av sagbladet må du rotere bladklemmemansjetten fullstendig i pilens retning. Sagbladet er tatt av og bladklemmemansjetten festet i frigjort posisjon.

> **MERK:**
> • Hvis du fjerner sagbladet uten å dreie bladklemmemansjettet helt, vil mansjetten kanskje ikke festes. I så fall må du dreie bladklemmemansjetten helt, og så feste mansjetten i frigjort posisjon.

For modell DJR185

► **Fig.9:** **1.** Sekskantnøkkel **2.** Bolt **3.** Løsne **4.** Stramme

► **Fig.10:** **1.** Bajonettsagblad **2.** Sekskantnøkkel **3.** Hull for bajonettsagblad **4.** Bladklemme

For å montere sagbladet, løsne bolten med en sekskantnøkkel.
Når du monterer et bajonettsagblad, trykker du på bolten med sekskantnøkkelen for å åpne sporet for å sette inn bladet.

► **Fig.11:** **1.** Sagblad **2.** Bladklemme **3.** Hull for bajonettsagblad **4.** Hull for løvsagblad

► **Fig.12**

Du kan bruke både løvsagblader (type B) og bajonettsagblader som det passer til arbeidet ditt. Sett sagbladet rett inn i bladklemmen og stram til med sekskantnøkkelen. Dra lett i sagbladet for å sikre at det ikke vil falle av under drift.
Fjern bladet ved å følge installeringsfremgangsmåten i motsatt rekkefølge.

Oppbevare sekskantnøkkel

► **Fig.13:** **1.** Sekskantnøkkel **2.** Fremspring

Når sekskantnøkkelen ikke er i bruk, må du oppbevare den som vist i figuren slik at du ikke mister den.

BRUK

> ⚠ ***FORSIKTIG:***
> • Under arbeidet må du alltid trykke anleggsfoten godt mot arbeidsstykket. Hvis anleggsfoten ikke ligger an mot arbeidsstykket under saging, vil sagen begynne å vibrere og/eller vri seg kraftig, slik at bladet ryker. Dette er farlig!
> • Bruk alltid hansker for å beskytte hendene dine mot varmt spon når du sager i metall.
> • Du må alltid bruke egnede vernebriller som samsvarer med aktuelle nasjonale standarder.
> • Når du sager i metall, må du alltid bruke et passende kjølemiddel (en passende sagolje). Hvis du ikke gjør det, vil bladet bli slitt før tiden.

► **Fig.14**

Trykk anleggsfoten godt mot arbeidsstykket. Ikke la verktøyet hoppe. Sett bladet forsiktig an mot arbeidsstykket. Lag først et styrespor med lavt turtall. Bruk deretter et høyere turtall til å fortsette sagingen.

► **Fig.15**

► **Fig.16**

- Du kan bruke startspaken eller utløseren som det passer til arbeidet ditt.

MERK:
- Hvis verktøyet brukes kontinuerlig inntil batteriet er utladet, må du la verktøyet hvile i 15 minutter før du fortsetter med et nytt batteri.

VEDLIKEHOLD

⚠FORSIKTIG:
- Forviss deg alltid om at maskinen er slått av og batteriet tatt ut før du foretar inspeksjon eller vedlikehold.
- Aldri bruk gasolin, bensin, tynner alkohol eller lignende. Det kan føre til misfarging, deformering eller sprekkdannelse.

For å opprettholde produktets SIKKERHET og PÅLITELIGHET, må reparasjoner, vedlikehold og justeringer utføres av Makitas autoriserte servicesentre, og det må alltid brukes reservedeler fra Makita.

VALGFRITT TILBEHØR

⚠FORSIKTIG:
- Det anbefales at du bruker dette tilbehøret eller verktøyet sammen med den Makita-maskinen som er spesifisert i denne håndboken. Bruk av annet tilbehør eller verktøy kan forårsake helseskader. Tilbehør og verktøy må kun brukes til det formålet det er beregnet på.

Ta kontakt med ditt lokale Makita-servicesenter hvis du trenger mer informasjon om dette tilbehøret.
- Bajonettsagblader
- Løvsagblader (kun for modell DJR185)
- Makita originalbatteri og lader

MERK:
- Enkelte elementer i listen kan være inkludert som standardtilbehør i verktøypakken. Elementene kan variere fra land til land.

TEKNISET TIEDOT

Malli		DJR183	DJR185
Iskunpituus		13 mm	
Iskua minuutissa (min^{-1})		0 - 3 000	
Maks. Leikkauskaasiteetit	Putki	50 mm	
	Puu	50 mm	
Kokonaispituus (akusta riippuen)		392 - 398 mm	
Nettopaino		1,5 - 1,9 kg	1,5 - 1,8 kg
Nimellisjännite		DC 18 V	

- Jatkuvasta tutkimus- ja kehitystyöstämme johtuen esitetyt tekniset tiedot saattavat muuttua ilman erillistä ilmoitusta.
- Tekniset tiedot voivat vaihdella maittain.
- Nettopainoarvo sisältää lisälaitteiden kevyimmän ja painavimman yhdistelmän normaalia ja turvallista käyttöä varten ja akkupaketit, jotka on määritetty käyttöoppaassa.

Käytettävä akkupaketti ja laturi

Akkupaketti	BL1815N / BL1820B / BL1830B / BL1840B / BL1850B / BL1860B
Laturi	DC18RC / DC18RD / DC18RE / DC18SD / DC18SE / DC18SF / DC18SH / DC18WC

- Tiettyjä yläpuolella kuvattuja akkuja ja latureita ei ehkä ole saatavana asuinalueestasi johtuen.

⚠ ***VAROITUS:*** **Käytä vain edellä eriteltyjä akkupaketteja ja latureita.** Muiden akkupakettien ja laturien käyttäminen voi aiheuttaa loukkaantumisen ja/tai tulipalon.

Käyttötarkoitus
Työkalu on tarkoitettu puun, muovin ja metallien sahaamiseen.

Melutaso
Tyypillinen A-painotettu melutaso määräytyy EN62841-2-11-standardin mukaan:

Malli DJR185
Äänenpainetaso (L_{pA}): 79 dB (A)
Virhemarginaali (K): 3 dB (A)
Työskentelyn aikana melutaso voi ylittää 80 dB (A).

Malli DJR183
Äänenpainetaso (L_{pA}): 80 dB (A)
Äänitehotaso (L_{WA}): 88 dB (A)
Virhemarginaali (K): 3 dB (A)

HUOMAA: Ilmoitetut melutasoarvot on mitattu standarditestausmenetelmän mukaisesti ja niiden avulla voidaan vertailla työkaluja keskenään.

HUOMAA: Ilmoitettuja melutasoarvoja voidaan käyttää myös altistumisen alustavaan arviointiin.

⚠ ***VAROITUS:*** **Käytä kuulosuojaimia.**

⚠ ***VAROITUS:*** **Sähkötyökalun käytön aikana mitattu todellinen melutasoarvo voi poiketa ilmoitetusta melutasoarvosta työkalun käyttötavan mukaan.**

⚠ ***VAROITUS:*** **Selvitä käyttäjän suojaamiseksi tarvittavat varotoimet todellisissa käyttöolosuhteissa tapahtuvan arvioidun altistumisen mukaisesti (ottaen huomioon käyttöjakso kokonaisuudessaan, myös jaksot, joiden aikana laite on sammutettuna tai käy tyhjäkäynnillä).**

Tärinä

Kokonaistärinä (kolmen akselin vektorien summa) standardin EN62841-2-11 mukaisesti:

Malli DJR183, DJR185
Työmenetelmä: levyjen sahaus
Tärinäpäästö ($a_{h,B}$): 8,0 m/s^2
Virhemarginaali (K): 1,5 m/s^2
Työmenetelmä: puupalkkien sahaaminen
Tärinäpäästö ($a_{h,WB}$): 7,0 m/s^2
Virhemarginaali (K): 1,5 m/s^2

HUOMAA: Ilmoitetut kokonaistärinäarvot on mitattu standarditestausmenetelmän mukaisesti ja niiden avulla voidaan vertailla työkaluja keskenään.

HUOMAA: Ilmoitettuja kokonaistärinäarvoja voidaan käyttää myös altistumisen alustavaan arviointiin.

⚠*VAROITUS:* Sähkötyökalun käytön aikana mitattu todellinen tärinäpäästöarvo voi poiketa ilmoitetuista kokonaisarvoista työkalun käyttötavan mukaan.

⚠*VAROITUS:* Selvitä käyttäjän suojaamiseksi tarvittavat varotoimet todellisissa käyttöolosuhteissa tapahtuvan arvioidun altistumisen mukaisesti (ottaen huomioon käyttöjakso kokonaisuudessaan, myös jaksot, joiden aikana laite on sammutettuna tai käy tyhjäkäynnillä).

Seuraavassa esitetään toistuvista iskuvärähtelyistä johtuvan kiihtyvyyden huippuamplitudin keskiarvot, p_F, sekä vastaava virhemarginaali (K), joka on määritetty standardin EN62841-2-11 mukaisesti.

Malli DJR185
Työmenetelmä: levyjen sahaus
p_F: 347 m/s^2
Epävarmuustekijä (K): 59 m/s^2
Työmenetelmä: puupalkkien sahaaminen
p_F: 320 m/s^2
Epävarmuustekijä (K): 26 m/s^2
Malli DJR183
Työmenetelmä: levyjen sahaus
p_F: 326 m/s^2
Virhemarginaali (K): 101 m/s^2
Työmenetelmä: puupalkkien sahaaminen
p_F: 334 m/s^2
Virhemarginaali (K): 111 m/s^2

HUOMAA: Ilmoitettuja arvoja ei tule käyttää käsitärinälle altistumisen määrittämiseen.

Vaatimustenmukaisuusvaatimukset

Koskee vain Euroopan maita

EU:n/UK:n vaatimustenmukaisuusvakuutus on saatavilla seuraavalta verkkosivulta.

https://support.makita.biz/doc/doc_index.html

Sähkötyökalujen käyttöä koskevat yleiset varoitukset

⚠*VAROITUS* Tutustu kaikkiin tämän sähkötyökalun mukana toimitettuihin turvavaroituksiin, ohjeisiin, kuviin ja teknisiin tietoihin. Seuraavassa esitettyjen ohjeiden noudattamatta jättäminen voi aiheuttaa sähköiskun, tulipalon ja/tai vakavan vamman.

Säilytä varoitukset ja ohjeet tulevaa käyttöä varten.

Varoituksissa käytettävällä termillä ”sähkötyökalu” tarkoitetaan joko verkkovirtaa käyttävää (johdollista) työkalua tai akkukäyttöistä (johdotonta) työkalua.

Akkukäyttöisen puukkosahan turvaohjeet

1. **Kun suoritat toimenpidettä, jossa leikkaustyökalu voi joutua kosketukseen piilossa olevien johtojen kanssa, pidä kiinni työkalusta sen eristetyn tarttumispinnan kohdalta.** Jos leikkaustyökalu joutuu kosketukseen jännitteisen johdon kanssa, jännite voi siirtyä työkalun sähköä johtaviin metalliosiin ja aiheuttaa käyttäjälle sähköiskun.
2. **Kiinnitä ja tue työkappale tukevalle alustalle puristimilla tai muulla käytännöllisellä tavalla.** Työn pitäminen kädessä tai vasten vartaloa tekee sen epävakaaksi ja voi johtaa hallinnan menetykseen.
3. **Käytä aina suojalaseja. Tavalliset silmä- tai aurinkolasit EIVÄT ole suojalaseja.**
4. **Vältä naulojen sahaamista. Tarkista, onko työkappaleessa nauloja, ja poista ne ennen käyttöä.**
5. **Käytä terää, joka ulottuu riittävästi työkappaleen ulkopuolelle, kun terän ulkonema kengästä on minimaalinen.** Muutoin terä saattaa rikkoutua.
6. **Tarkista ennen sahaamista, että työkappaleen ympärillä on riittävästi tilaa, jotta puukkosahan terä ei osu lattiaan, työpenkkiin tai muualle.**
7. **Ota koneesta luja ote.**
8. **Pidä kädet poissa liikkuvien osien luota.**
9. **Älä jätä konetta käymään itsekseen. Käytä laitetta vain silloin, kun pidät sitä kädessä.**
10. **Sammuta puukkosaha ja odota terän pysähtymistä ennen terän irrottamista työkappaleesta.**
11. **Älä koske puukkosahan terään tai työkappaleeseen heti työstämisen jälkeen, sillä ne voivat olla erittäin kuumat ja polttaa ihoa.**
12. **Älä käytä työkalua tarpeettomasti ilman kuormaa.**
13. **Käytä aina työstettävän materiaalin ja käyttötarkoituksen mukaan valittua pölynaamaria/hengityssuojainta.**
14. **Jotkin materiaalit sisältävät kemikaaleja, jotka voivat olla myrkyllisiä. Huolehdi siitä, että pölyn sisäänhengittäminen ja ihokosketus estetään. Noudata materiaalin toimittajan turvaohjeita.**
15. **Varmista ennen käyttöä, ettei työkappaleessa ole mitään upotuksia, kuten sähköjohtoja, vesiputkia tai kaasuputkia.** Muutoin puukkosahanterä voi koskettaa niitä, mikä voi johtaa sähköiskuun, sähkövuotoon tai kaasuvuotoon.
16. **Kun työkalua käytetään korkealla, varmista, että alapuolella ei ole ihmisiä.** Putoava materiaali tai työkalu voi aiheuttaa vakavan henkilövahingon.
17. **Jos työkalu putoaa tai kaatuu vahingossa, tarkasta työkalu ja puukkosahanterä vaurioiden, murtumien tai vääntymisen varalta.** Tällaiset ongelmat voivat aiheuttaa onnettomuuden tai henkilövahingon.
18. **Jos työkalu ei toimi kunnolla tai siitä kuuluu epänormaalia ääntä käytön aikana, sammuta työkalu välittömästi ja lopeta sen käyttö.** Ota

yhteyttä työkalun ostopaikkaan tai paikalliseen Makita-huoltoliikkeeseen tarkastusta ja korjausta varten. Työkalun käytön jatkamisesta voi seurata vaurio tai äkillinen henkilövahinko.

SÄILYTÄ NÄMÄ OHJEET.

VAROITUS: **ÄLÄ anna työkalun helppokäyttöisyyden (toistuvan käytön aikaansaama) johtaa sinua väärään turvallisuuden tunteeseen niin, että laiminlyöt työkalun turvaohjeiden noudattamisen. VÄÄRINKÄYTTÖ tai tässä käyttöohjeessa ilmoitettujen turvamääräysten laiminlyönti voi aiheuttaa vakavia henkilövahinkoja.**

Akkupakettia koskevia tärkeitä turvaohjeita

1. **Ennen akun käyttöönottoa tutustu kaikkiin laturissa (1), akussa (2) ja akkukäyttöisessä tuotteessa (3) oleviin varoitusteksteihin.**
2. **Älä pura tai peukaloi imuria akkupakettia.** Se voi johtaa tulipaloon, ylikuumenemiseen tai räjähdykseen.
3. **Jos akun toiminta-aika lyhenee merkittävästi, lopeta akun käyttö. Seurauksena voi olla ylikuumeneminen, palovammoja tai jopa räjähdys.**
4. **Jos akkunestettä pääsee silmiin, huuhtele puhtaalla vedellä ja hakeudu välittömästi lääkärin hoitoon. Akkuneste voi aiheuttaa näön menetyksen.**
5. **Älä oikosulje akkua.**
   (1) **Älä koske akun napoihin millään sähköä johtavalla materiaalilla.**
   (2) **Vältä akun oikosulkemista äläkä säilytä akkua yhdessä muiden metalliesineiden, kuten naulojen, kolikoiden ja niin edelleen kanssa.**
   (3) **Älä aseta akkua alttiiksi vedelle tai sateelle.**
   Oikosulku voi aiheuttaa virtapiikin, ylikuumentumista, palovammoja tai laitteen rikkoontumisen.
6. **Älä säilytä ja käytä työkalua ja akkupakettia paikassa, jossa lämpötila voi nousta 50 °C:een (122 °F) tai korkeammaksi.**
7. **Älä hävitä akkua polttamalla, vaikka se olisi pahoin vaurioitunut tai täysin loppuun kulunut. Avotuli voi aiheuttaa akun räjähtämisen.**
8. **Älä naulaa, leikkaa, purista, heitä tai pudota akkupakettia tai iske sitä kovia esineitä vasten.** Tällaiset toimet voivat johtaa tulipaloon, ylikuumenemiseen tai räjähdykseen.
9. **Älä käytä viallista akkua.**
10. **Sisältyviä litium-ioni-akkuja koskevat vaarallisten aineiden lainsäädännön vaatimukset.** Esimerkiksi kolmansien osapuolten huolintaliikkeiden tulee kaupallisissa kuljetuksissa noudattaa pakkaamista ja merkintöjä koskevia erityisvaatimuksia.
    Lähetettävän tuotteen valmistelu edellyttää vaarallisten aineiden asiantuntijan neuvontaa. Huomioi myös mahdollisesti yksityiskohtaisemmat kansalliset määräykset
    Akun avoimet liittimet tulee suojata teipillä tai suojuksella ja pakkaaminen tulee tehdä niin, ettei akku voi liikkua pakkauksessa.
11. **Kun akkupaketti on hävitettävä, poista se laitteesta ja hävitä se turvallisesti. Hävitä akku paikallisten määräysten mukaisesti.**
12. **Käytä akkuja vain Makitan ilmoittamien tuotteiden kanssa.** Akkujen asentaminen yhteensopimattomiin tuotteisiin voi aiheuttaa tulipalon, liiallisen ylikuumenemisen, räjähdyksen tai akkunestevuotoja.
13. **Jos laitetta ei käytetä pitkään aikaan, akku on poistettava laitteesta.**
14. **Akkupaketin lämpötila voi käytön aikana ja sen jälkeen nousta niin kuumaksi, että se voi aiheuttaa palovammoja tai lieviä palovammoja. Käsittele kuumia akkupaketteja huolellisesti.**
15. **Älä kosketa työkalun liitintä välittömästi käytön jälkeen, sillä se voi olla riittävän kuuma aiheuttamaan palovammoja.**
16. **Älä päästä lastuja, pölyä tai maata akkupaketin liittimiin, aukkoihin ja uriin.** Se voi johtaa työkalun tai akkupaketin lämpenemiseen, syttymiseen, purkautumiseen tai toimintahäiriöön, mikä voi aiheuttaa palovammoja tai vammoja.
17. **Ellei työkalu tue käyttöä korkeajännitelinjojen lähellä, älä käytä akkupakettia korkeajännitelinjojen lähellä.** Se voi johtaa työkalun tai akkupaketin toimintahäiriöön tai rikkoutumiseen.
18. **Pidä akku poissa lasten ulottuvilta.**

SÄILYTÄ NÄMÄ OHJEET.

HUOMIO: **Käytä vain alkuperäisiä Makita-akkuja.** Muiden kuin aitojen Makita-akkujen, tai mahdollisesti muutettujen akkujen käyttö voi johtaa akun murtumiseen ja aiheuttaa tulipaloja, henkilö- ja omaisuusvahinkoja. Se mitätöi myös Makita-työkalun ja -laturin Makita-takuun.

HUOMAUTUS: Makita ei vastaa tapaturmista, jotka johtuvat muiden kuin alkuperäisten Makita-akkujen tai muunneltujen akkujen käytöstä. Alkuperäisten Makita-akkujen yhteensopivuus Makita-työkalujen ja -laturien kanssa on arvioitu tarkasti sovellettavien lakien ja turvallisuusstandardien mukaisesti.

Vihjeitä akun käyttöiän pidentämiseksi

1. **Lataa akku ennen kuin se purkautuu täysin. Lopeta aina työkalun käyttö ja lataa akku, jos huomaat työkalun tehon vähenevän.**
2. **Älä koskaan lataa uudestaan täysin ladattua akkua. Ylilataaminen lyhentää akun käyttöikää.**
3. **Lataa akku huoneen lämpötilassa välillä 10 °C - 40 °C. Anna kuuman akun jäähtyä ennen lataamista.**
4. **Irrota akkupaketti työkalusta tai laturista, kun sitä ei käytetä.**
5. **Lataa akkupaketti, jos et käytä sitä pitkään aikaan (yli kuusi kuukautta).**

TOIMINTOJEN KUVAUS

⚠HUOMIO:

- Varmista aina ennen säätöjä ja tarkastuksia, että työkalu on sammutettu ja akku irrotettu.

Akun asentaminen tai irrottaminen

► **Kuva1: 1.** Punainen ilmaisin **2.** Painike **3.** Akku

⚠HUOMIO:

- Sammuta työkalu aina ennen akun kiinnittämistä tai irrottamista.
- **Pidä työkalusta ja akusta tiukasti kiinni, kun irrotat tai kiinnität akkua.** Jos akku tai työkalu putoaa, ne voivat vaurioitua tai aiheuttaa loukkaantumisen.

Irrota akku painamalla akun etupuolella olevaa painiketta ja vetämällä akku ulos työkalusta.
Kiinnitä akku sovittamalla akun kieleke rungon uraan ja työntämällä akku sitten paikoilleen. Työnnä akku pohjaan asti niin, että kuulet sen napsahtavan paikoilleen. Jos painikkeen yläpuolella näkyy punainen ilmaisin, akku ei ole lukkiutunut täysin paikoilleen.

⚠HUOMIO:

- Työnnä akku aina pohjaan asti, niin että punainen ilmaisin ei enää näy. Jos akku ei ole kunnolla paikallaan, se voi pudota työkalusta ja aiheuttaa vammoja joko käyttäjälle tai sivullisille.
- Älä käytä voimaa akun asennuksessa. Jos akku ei mene paikalleen helposti, se on väärässä asennossa.

Akun suojausjärjestelmä (tähtimerkinnällä merkitty litiumioniakku)

► **Kuva2: 1.** Tähtimerkintä

Tähtimerkinnällä merkityssä litiumioniakussa on suojausjärjestelmä. Tämä järjestelmä pidentää akun käyttöikää katkaisemalla automaattisesti virran työkaluun. Työkalu voi pysähtyä automaattisesti kesken käytön, jos työkalussa tai akussa ilmenee jokin seuraavista tilanteista:

- Ylikuormitus:
  Työkalua käytetään tavalla, joka saa sen kuluttamaan epätavallisen paljon virtaa. Vapauta silloin työkalun liipaisin- tai vipukytkin ja lopeta ylikuormitustilan aiheuttanut käyttö. Käynnistä sen jälkeen työkalu uudelleen painamalla liipaisin- tai vipukytkintä. Jos työkalu ei käynnisty, akku on ylikuumentunut. Anna silloin akun jäähtyä, ennen kuin painat liipaisin- tai vipukytkintä uudelleen.
- Alhainen akun jännite:
  Akun varaus ei riitä työkalun käyttämiseen. Irrota silloin akku ja lataa se.

Akun jäljellä olevan varaustason ilmaisin

Vain akkupaketeille ilmaisimella

Painamalla tarkistuspainiketta saat näkyviin akun jäljellä olevan varauksen. Merkkivalot palavat muutaman sekunnin ajan.

► **Kuva3: 1.** Merkkivalot **2.** Tarkistuspainike

Merkkivalot			Akussa jäljellä olevan varaus
Palaa	Pois päältä	Vilkkuu	
■	□	◪	
■ ■ ■ ■			75% - 100%
■ ■ ■ □			50% - 75%
■ ■ □ □			25% - 50%
■ □ □ □			0% - 25%
◪ □ □ □			Lataa akku.
■ ■ □ □ ↑ □ □ ■ ■			Akussa on saattanut olla toimintahäiriö.

HUOMAA: Ilmoitettu varaustaso voi erota hieman todellisesta varaustasosta sen mukaan, millaisissa oloissa ja missä lämpötilassa laitetta käytetään.

HUOMAA: Ensimmäinen (vasemmanpuoleisin) merkkivalo vilkkuu, kun akun suojausjärjestelmä on toiminnassa.

Kytkimen käyttäminen

⚠HUOMIO:

- Tarkista aina ennen akun kiinnittämistä työkaluun, että liipaisin- tai vipukytkin toimii oikein ja palaa OFF-asentoon, kun se vapautetaan.

► **Kuva4: 1.** Lukituksen vapautuskytkin **2.** Lukituksen vapautusvipu **3.** Kytkinvipu **4.** Liipaisinkytkin

Laitteessa on lukituksen vapautuspainike tai -vipu, joka estää liipaisin- tai vipukytkimen painamisen vahingossa. Käynnistä työkalu painamalla liipaisin- tai vipukytkintä.

- Jos kyseessä on vipukytkin, käynnistä työkalu painamalla ensin lukitusvipua ja sitten vipukytkintä.
- Jos kyseessä on liipaisinkytkin, käynnistä työkalu painamalla ensin lukituspainiketta ja sitten liipaisinkytkintä. Lukituksen vapautuspainike voidaan painaa sisään vasemmalta tai oikealta puolelta.

Mitä voimakkaammin liipaisin- tai vipukytkintä tai painetaan, sitä nopeammin terä pyörii. Sammuta työkalu vapauttamalla liipaisin- tai vipukytkin.

HUOMAUTUS:

Älä paina liipaisin- tai vipukytkintä voimakkaasti, ellet samalla paina lukituksen vapautusvipua. Kytkin voi rikkoutua.

Etulampun sytyttäminen

► **Kuva5: 1.** Lamppu

> ⚠***HUOMIO:***
> • Älä katso suoraan lamppuun tai valonlähteeseen.

Lamppu syttyy, kun painat liipaisin- tai vipukytkintä. Lamppu palaa niin kauan kuin liipaisin- tai vipukytkin on painettuna.
Lamppu sammuu automaattisesti 10–15 sekunnin kuluttua liipaisin- tai vipukytkimen painamisesta.

Kengän säätö

► **Kuva6: 1.** Kuusioavain **2.** Kuusiopultti **3.** Löysää

Kun terän leikkausteho katoaa sen leikkaavan reunan yhdestä kohdasta, vaihda kengän asentoa, niin voit käyttää leikkaavan reunan terävää, käyttämätöntä osaa. Tämä auttaa pidentämään terän käyttöikää.
Kun haluat muuttaa kengän asentoa, kierrä ruuvi löysälle kuusioavaimella.
Työnnä kenkä haluamaasi asentoon ja kiristä ruuvi tiukasti.

KOKOONPANO

> ⚠***HUOMIO:***
> • Varmista aina ennen mitään työkalulle tehtäviä toimenpiteitä, että se on sammutettu ja akku irrotettu.

Sahanterän asennus tai irrotus

> ⚠***HUOMIO:***
> • Poista aina terään, terän kiinnikkeeseen ja/tai liukuohjaimeen tarttuneet lastut tai vieraat aineet. Jos näin ei tehdä, terää ei ehkä voi kiristää tarpeeksi, mikä voi aiheuttaa vakavia vammoja.

Mallille DJR183

► **Kuva7: 1.** Puukkosahanterä **2.** Terän kiinnitysholkki

Työnnä puukkosahanterä niin syvälle terän kiinnitysholkkiin kuin se menee. Terän kiinnitysholkki lukitsee sahanterän paikalleen, kun sitä käännetään. Varmista, että sahanterä ei irtoa vetämällä.

> ⚠***HUOMIO:***
> • Jos terää ei ole kiinnitetty kunnolla, se saattaa irrota yllättäen käytön aikana. Tämä voi olla hyvin vaarallista.

> **HUOMAA:**
> • Mallin DJR183 yhteydessä ei voida käyttää lehtisahanterää.

► **Kuva8: 1.** Sahanterä **2.** Terän kiinnitysholkki

Irrota sahanterä kääntämällä terän kiinnitysholkki loppuun asti nuolen osoittamaan suuntaan. Sahanterä irtoaa ja terän kiinnitysholkki lukittuu auki-asentoon .

> **HUOMAA:**
> • Jos irrotat sahanterän ilman, että kiertäisit terän kiinnitysholkkia täysin, holkki ei kiinnity. Tässä tapauksessa kierrä terän kiinnitysholkki loppuun asti, ja kiinnitä holkki auki-asentoon.

Mallille DJR185

► **Kuva9: 1.** Kuusioavain **2.** Pultti **3.** Löysää **4.** Kiristä

► **Kuva10: 1.** Puukkosahanterä **2.** Kuusioavain **3.** Puukkosahanterän aukko **4.** Terän kiristin

Kun haluat asentaa sahanterän, löysää pultti kuusioavaimella.
Kun asennat puukkosahanterän, avaa asennuskoloa asennuksen aikana painamalla pulttia kuusioavaimella.

► **Kuva11: 1.** Sahanterä **2.** Terän kiristin **3.** Puukkosahanterän aukko **4.** Lehtisahanterän aukko

► **Kuva12**

Voit käyttää tarpeen mukaan joko lehtisahanteriä (tyyppi B) tai puukkosahanteriä. Työnnä sahanterä terän kiinnitysholkkiin ja kiristä se paikalleen kuusioavaimella.
Varmista, ettei sahanterä pääse irtoamaan käytön aikana, vetämällä terää kevyesti.
Sahanterä irrotetaan päinvastaisessa järjestyksessä.

Kuusioavaimen varastointi

► **Kuva13: 1.** Kuusioavain **2.** Ulkonema

Säilytä kuusioavainta kuvan osoittamassa paikassa, ettei se pääse katoamaan.

TYÖSKENTELY

> ⚠***HUOMIO:***
> • Paina kenkä aina tiukasti työkappaletta vasten toiminnan aikana. Jos kenkä on irti työkappaleesta käytön aikana, terä värisee voimakkaasti ja/tai vääntyilee, jolloin terä napsahtaa poikki aiheuttaen vaaratilanteen.
> • Suojaa kätesi kuumilta lentäviltä lastuilta pitämällä käsineitä aina, kun leikkaat metallia.
> • Käytä aina sopivia, voimassaolevat kansalliset normit täyttäviä suojalaseja.
> • Käytä aina sopivaa jäähdytysainetta (leikkuuöljyä), kun leikkaat metallia. Muuten seurauksena on terän ennenaikainen kuluminen.

► **Kuva14**

Paina kenkä tiukasti työkappaletta vasten. Älä anna työkalun pomppia. Anna sahanterän koskettaa kevyesti työkappaletta. Tee ensin ohjausura pienemmällä nopeudella. Jatka sitten sahaamista suuremmalla nopeudella.

► **Kuva15**

► **Kuva16**

• Voit käyttää liipaisinkytkintä tai vipukytkintä tarpeen mukaan.

HUOMAA:

- Jos työkalua käytetään jatkuvasti niin pitkään, että akku tyhjenee, anna työkalun seistä 15 minuuttia ennen kuin jatkat työskentelyä uudella akulla.

KUNNOSSAPITO

⚠HUOMIO:

- Varmista aina ennen tarkastusta tai huoltoa, että työkalu on sammutettu ja akku irrotettu.
- Älä koskaan käytä bensiiniä, ohentimia, alkoholia tai tms. aineita. Muutoin pinta voi halkeilla tai sen värit ja muoto voivat muuttua.

Koneen TURVALLISUUDEN ja LUOTETTAVUUDEN säilyttämiseksi korjaukset sekä muut huoltotoimet ja säädöt on jätettävä Makitan valtuuttaman huollon tehtäväksi käyttäen aina Makitan alkuperäisiä varaosia.

LISÄVARUSTEET

⚠HUOMIO:

- Näitä lisävarusteita ja -laitteita suositellaan käytettäväksi tässä ohjekirjassa mainitun Makitan koneen kanssa. Minkä tahansa muun lisävarusteen tai –laitteen käyttäminen voi aiheuttaa loukkaantumisvaaran. Käytä lisävarusteita ja -laitteita vain niiden käyttötarkoituksen mukaisesti.

Jos tarvitset apua tai yksityiskohtaisempia tietoja seuraavista lisävarusteista, ota yhteys paikalliseen Makitan huoltoon.

- Puukkosahanterät
- Lehtisahanterät (vain mallille DJR185)
- Aito Makitan akku ja laturi

HUOMAA:

- Jotkin luettelossa mainitut varusteet voivat sisältyä työkalun toimitukseen vakiovarusteina. Ne voivat vaihdella maittain.

SPECIFIKATIONER

Model		DJR183	DJR185
Slaglængde		13 mm	
Antal slag pr. minut (min^{-1})		0 - 3.000	
Maks. skærekapacitet	Rør	50 mm	
	Træ	50 mm	
Samlet længde (Afhængigt af batteriet)		392 - 398 mm	
Nettovægt		1,5 - 1,9 kg	1,5 - 1,8 kg
Mærkespænding		DC 18 V	

- På grund af vores kontinuerlige forsknings- og udviklingsprogrammer kan hosstående specifikationer blive ændret uden varsel.
- Specifikationer kan variere fra land til land.
- Nettovægtværdien omfatter den letteste og tungeste kombination af tilbehøret til normal og sikker brug og akku(er), som er angivet i brugsanvisningen.

Anvendelig akku og oplader

Akku	BL1815N / BL1820B / BL1830B / BL1840B / BL1850B / BL1860B
Oplader	DC18RC / DC18RD / DC18RE / DC18SD / DC18SE / DC18SF / DC18SH / DC18WC

- Nogle af de akkuer og opladere, der er angivet ovenfor, er muligvis ikke tilgængelige, afhængigt af hvilket område du bor i.

⚠***ADVARSEL:*** **Brug kun de akkuer og opladere, der er angivet ovenfor.** Brug af andre akkuer og opladere kan medføre personskade og/eller brand.

Tilsigtet brug
Maskinen er beregnet til savning i træ, plast og jernholdige materialer.

Lyd
Det typiske A-vægtede støjniveau bestemt i overensstemmelse med EN62841-2-11:

Model DJR185
Lydtryksniveau (L_{pA}): 79 dB (A)
Usikkerhed (K): 3 dB (A)

Støjniveauet under arbejdet kan overskride 80 dB (A).

Model DJR183
Lydtryksniveau (L_{pA}): 80 dB (A)
Lydeffektniveau (L_{WA}): 88 dB (A)
Usikkerhed (K): 3 dB (A)

BEMÆRK: De(n) angivne støjemissionsværdi(er) er målt i overensstemmelse med en standardtestmetode og kan anvendes til at sammenligne en maskine med en anden.

BEMÆRK: De(n) angivne støjemissionsværdi(er) kan også anvendes i en foreløbig eksponeringsvurdering.

⚠***ADVARSEL:*** **Bær høreværn.**

⚠***ADVARSEL:*** **Støjemissionen under den faktiske anvendelse af maskinværktøjet kan variere fra de(n) erklærede samlede værdi(er) afhængigt af den måde, hvorpå maskinen anvendes.**

⚠***ADVARSEL:*** **Sørg for at identificere de sikkerhedsforskrifter til beskyttelse af operatøren, som er baseret på en vurdering af eksponering under de faktiske brugsforhold (med hensyntagen til alle dele i brugscyklussen, f.eks. de gange, hvor maskinen er slukket, og når den kører i tomgang i tilgift til afbrydertiden).**

Vibration

Totalværdien for kontinuerlig vibration (treaksial vektorsum) bestemt i overensstemmelse med EN62841-2-11:

Model DJR183, DJR185
Arbejdstilstand: skæring af plader
Vibrationsemission ($a_{h,B}$): 8,0 m/s^2
Usikkerhed (K): 1,5 m/s^2
Arbejdstilstand: skæring af træbjælker
Vibrationsemission ($a_{h,WB}$): 7,0 m/s^2
Usikkerhed (K): 1,5 m/s^2

BEMÆRK: De(n) angivne totalværdi(er) for vibration er målt i overensstemmelse med en standardtestmetode og kan anvendes til at sammenligne en maskine med en anden.

BEMÆRK: De(n) angivne totalværdi(er) for vibration kan også anvendes i en præliminær eksponeringsvurdering.

⚠***ADVARSEL:*** **Vibrationsemissionen under den faktiske anvendelse af maskinværktøjet kan variere fra de(n) erklærede samlede værdi(er), afhængigt af den måde, hvorpå maskinen anvendes.**

⚠***ADVARSEL:*** **Sørg for at identificere de sikkerhedsforskrifter til beskyttelse af operatøren, som er baseret på en vurdering af eksponering under de faktiske brugsforhold (med hensyntagen til alle dele i brugscyklussen, f.eks. de gange, hvor maskinen er slukket, og når den kører i tomgang i tilgift til afbrydertiden).**

Følgende viser middelværdierne for spidsamplituden af accelerationen fra gentagne stødvibrationer, p_F, med tilsvarende usikkerhed (K) bestemt i overensstemmelse med EN62841-2-11.

Model DJR185
Arbejdstilstand: skæring af plader
p_F : 347 m/s^2
Usikkerhed (K) : 59 m/s^2
Arbejdstilstand: skæring af træbjælker
p_F : 320 m/s^2
Usikkerhed (K) : 26 m/s^2
Model DJR183
Arbejdstilstand: skæring af plader
p_F : 326 m/s^2
Usikkerhed (K) : 101 m/s^2
Arbejdstilstand: skæring af træbjælker
p_F : 334 m/s^2
Usikkerhed (K) : 111 m/s^2

BEMÆRK: Disse angivne værdier bør ikke anvendes til at bestemme eksponering for håndarmvibrationer.

Overensstemmelseserklæringer

Kun for lande i Europa

EU/UK-overensstemmelseserklæringen kan tilgås fra følgende URL.

https://support.makita.biz/doc/doc_index.html

Almindelige sikkerhedsregler for el-værktøj

⚠***ADVARSEL*** **Læs alle sikkerhedsadvarsler, instruktioner, illustrationer og specifikationer, der følger med denne maskine.** Hvis du ikke følger alle nedenstående instruktioner, kan det medføre elektrisk stød, brand og/eller alvorlig personskade.

Gem alle advarsler og instruktioner til fremtidig reference.

Ordet "el-værktøj" i advarslerne henviser til det netforsynede (netledning) el-værktøj eller batteriforsynede (akku) el-værktøj.

Sikkerhedsadvarsler for akku bajonetsav

1. **Hold maskinen i de isolerede håndtagsflader, når der udføres et arbejde, hvor det skærende tilbehør kan komme i kontakt med skjulte ledninger.** Skærende tilbehør, som kommer i kontakt med en strømførende ledning, kan bevirke, at udsatte metaldele på maskinen bliver strømførende, hvorved operatøren kan få elektrisk stød.
2. **Anvend spændestykker eller en anden praktisk måde til at fastspænde og støtte arbejdsemnet til en stabil flade.** Hvis arbejdsemnet holdes med hånden eller støttes mod kroppen, vil det være ustabilt, hvilket kan medføre, at De mister kontrollen over det.
3. **Anvend altid sikkerhedsbriller. Almindelige briller eller solbriller er IKKE det samme som sikkerhedsbriller.**
4. **Undgå at save i søm. Tjek arbejdsemnet for søm, og fjern dem, før arbejdet påbegyndes.**
5. **Brug den klinge, som stikker tilstrækkeligt ud fra arbejdsemnet, når klingeeksponering fra føringsanslaget er minimal.** Hvis du ikke gør det, kan det få klingen til at brække.
6. **Kontrollér, at der er tilstrækkelig afstand omkring arbejdsemnet, før der skæres, så bajonetsavklingen ikke rammer gulvet, arbejdsbænken osv.**
7. **Hold godt fast i maskinen.**
8. **Hold hænderne væk fra bevægelige dele.**
9. **Lad ikke maskinen køre i tomgang. Anvend kun maskinen håndholdt.**
10. **Sluk altid for maskinen, og vent på, at bajonetsavklingen er helt standset, før du fjerner bajonetsavklingen fra arbejdsemnet.**
11. **Undlad at berøre bajonetsavklingen eller arbejdsemnet umiddelbart efter anvendelse; De kan være ekstremt varme og kan forårsage forbrænding af huden.**
12. **Anvend ikke maskinen unødigt uden belastning.**
13. **Anvend altid korrekt støvmaske/åndedrætsværn i henhold til det materiale og den anvendelse, De arbejder med.**
14. **Nogle materialer indeholder kemikalier, som kan være giftige. Vær påpasselig med at forhindre inhalering af støv og hudkontakt. Følg materiale-leverandørens sikkerhedsdata.**
15. **Inden betjening skal du sikre dig, at der ikke er nogen begravet genstand, såsom elrør, vandrør eller gasrør, i arbejdsemnet.** Ellers kan bajonetsavklingen muligvis komme i kontakt med dem, hvilket kan resultere i elektrisk stød, ellækage eller gaslækage.
16. **Når du anvender maskinen i højden, skal du sikre, at der ikke er nogen personer**

nedenunder. Tab af materialer eller maskine kan forårsage en alvorlig personskade.

17. **Hvis du utilsigtet taber eller smider maskinen, skal du efterse maskinen og bajonetsavklingen for eventuel skade, revner eller deformation.** Disse problemer kan forårsage en ulykke eller personskade.
18. **Hvis der er funktionsfejl på maskinen, eller den afgiver unormale lyde under brug, skal du straks slukke for maskinen og stoppe med at anvende den.** Kontakt den butik hvor du anskaffede den, eller dit lokale Makita-servicecenter angående eftersyn og reparation. Fortsat brug af maskinen kan muligvis forårsage beskadigelse eller uventet personskade.

GEM DENNE BRUGSANVISNING.

⚠***ADVARSEL:*** **LAD IKKE bekvemmelighed eller kendskab til produktet (opnået gennem gentagen brug) forhindre, at sikkerhedsforskrifterne for produktet nøje overholdes. MISBRUG eller forsømmelse af at følge de i denne brugsvejledning givne sikkerhedsforskrifter kan føre til, at De kommer alvorligt til skade.**

Vigtige sikkerhedsinstruktioner for akkuen

1. **Læs alle instruktioner og advarselsmærkater på (1) akku-opladeren, (2) akkuen og (3) produktet, som anvender akku.**
2. **Adskil eller ændr ikke akkuen.** Det kan muligvis resultere i en brand, overdreven varme eller eksplosion.
3. **Hold straks op med anvendelsen, hvis brugstiden er blevet stærkt afkortet. Fortsat anvendelse kan resultere i risiko for overophedning, forbrændinger og endog eksplosion.**
4. **Hvis De har fået elektrolytvæske i øjnene, skal De straks skylle den ud med rent vand og derefter øjeblikkeligt søge lægehjælp. I modsat fald kan De miste synet.**
5. **Vær påpasselig med ikke at komme til at kortslutte akkuen:**
   (1) **Rør ikke ved terminalerne med noget ledende materiale.**
   (2) **Undgå at opbevare akkuen i en beholder sammen med andre genstande af metal, for eksempel søm, mønter og lignende.**
   (3) **Udsæt ikke akkuen for vand eller regn. Kortslutning af akkuen kan forårsage en kraftig øgning af strømmen, overophedning, mulige forbrændinger og endog værktøjstop.**
6. **Opbevar og brug ikke maskinen og akkuen på steder, hvor temperaturen muligvis kan nå eller overstige 50 °C.**
7. **Lad være med at brænde akkuen, selv ikke i tilfælde, hvor den har lidt alvorlig skade eller er fuldstændig udtjent. Akkuen kan eksplodere, hvis man forsøger at brænde den.**
8. **Slå ikke søm i, skær ikke i, knus, kast, tab ikke akkuen og stød ikke akkuen mod en hård genstand.** Sådan adfærd kan muligvis resultere i en brand, overdreven varme eller eksplosion.
9. **Anvend ikke en beskadiget akku.**
10. **De indbyggede litium-ion-batterier er underlagt lovkrav vedrørende farligt gods.**
    Ved kommerciel transport, f.eks. af tredjeparts transportselskaber, skal særlige krav til forpakning og mærkning overholdes.
    Ved forberedelse af udstyret til forsendelse skal du kontakte en ekspert i farligt gods. Overhold også eventuel mere detaljeret national lovgivning.
    Tape eller tildæk åbne kontakter, og pak batteriet på en måde, så det ikke kan flytte sig rundt i pakningen.
11. **Når akkuen bortskaffes, skal du fjerne den fra maskinen og bortskaffe den på et sikkert sted. Følg de lokale love vedrørende bortskaffelsen af batterier.**
12. **Brug kun batterierne med de produkter, som Makita specificerer.** Hvis batterierne installeres i ikke-kompatible produkter, kan det medføre brand, kraftig varme, eksplosion eller udsivning af elektrolyt.
13. **Hvis maskinen ikke skal bruges i længere tid ad gangen, skal du fjerne batteriet fra maskinen.**
14. **Akkuen kan muligvis under og efter brug være varm, hvilket kan forårsage forbrændinger eller lavtemperaturforbrændinger. Vær påpasselig med håndtering af varme akkuer.**
15. **Rør ikke terminalen på maskinen straks efter brug, da den bliver varm nok til at forårsage forbrændinger.**
16. **Sørg for, at spåner, støv eller jord ikke sætter sig fast i akkuens terminaler, huller og riller.** Det kan forårsage opvarmning, antændelse, sprængning og funktionsfejl i maskinen eller akkuen, hvilket kan medføre forbrændinger eller personskade.
17. **Medmindre maskinen understøtter brugen i nærheden af elektriske højspændingsledninger, skal du ikke anvende akkuen i nærheden af elektriske højspændingsledninger.** Det kan muligvis medføre funktionsfejl på eller nedbrud af maskinen eller akkuen.
18. **Opbevar batteriet utilgængeligt for børn.**

GEM DENNE BRUGSANVISNING.

⚠***FORSIGTIG:*** **Brug kun originale batterier fra Makita.** Brug af uoriginale Makita-batterier, eller batterier som er blevet ændret, kan muligvis medføre brud på batteriet, hvilket kan forårsage brand, personskade eller beskadigelse. Det ugyldiggør også Makita-garantien for Makita-maskinen og opladeren.

BEMÆRKNING: Makita er ikke ansvarlig for eventuelle ulykker som følge af anvendelsen af uoriginale Makita-batterier eller batterier, der er blevet ændret. Originale Makita-batterier er blevet grundigt evalueret for kompatibilitet med Makita-maskiner og -opladere i overensstemmelse med gældende lovgivning og sikkerhedsstandarder.

Tips til opnåelse af maksimal akku-levetid

1. **Oplad akkuen, inden den er helt afladet. Stop**

altid værktøjet, og oplad akkuen, hvis De bemærker, at værktøjeffekten er aftagende.

2. **Genoplad aldrig en fuldt opladet akku. Overopladning vil afkorte akkuens levetid.**
3. **Oplad akkuen ved stuetemperatur ved 10 °C - 40 °C. Lad altid en varm akku få tid til at køle af, inden den oplades.**
4. **Når du ikke anvender akkuen, skal du fjerne den fra maskinen eller opladeren.**
5. **Oplad akkuen, hvis De ikke skal bruge den i længere tid (mere end seks måneder).**

FUNKTIONSBESKRIVELSE

⚠FORSIGTIG:

- Sørg altid for, at maskinen er slukket, og at akkuen er afmonteret, før du justerer eller kontrollerer maskinens funktion.

Montering eller afmontering af akkuen

► **Fig.1: 1.** Rød indikator **2.** Knap **3.** Akku

⚠FORSIGTIG:

- Sluk altid for maskinen, før du monterer eller afmonterer akkuen.
- **Hold godt fast i maskinen og akkuen, når du monterer eller afmonterer akkuen.** Hvis du ikke holder maskinen og akkuen fast, kan de glide ud af hænderne på dig og forårsage beskadigelse af maskinen og akkuen, samt en personskade.

For at afmontere akkuen skal du skubbe den ud af maskinen, mens du skubber knappen på forsiden af akkuen.
For at montere akkuen skal du justere tungen på akkuen ind med rillen i huset og skubbe den på plads. Sæt den hele vejen ind, indtil den låses på plads med et lille klik. Hvis du kan se den røde indikator på oversiden af knappen, er den ikke helt låst.

⚠FORSIGTIG:

- Monter altid akkuen helt, indtil den røde indikator ikke længere er synlig. Hvis dette ikke gøres, kan den falde ud af maskinen ved et uheld og forårsage skade på dig eller nogen omkring dig.
- Du må ikke montere akkuen med magt. Hvis akkuen ikke glider let ind, bliver den ikke indsat korrekt.

Batteribeskyttelsessystem (litium-ion-batteri med stjernemærkning)

► **Fig.2: 1.** Stjernemærkning

Litium-ion-batterier med stjernemærkning er udstyret med et beskyttelsessystem. Dette system afbryder automatisk strømmen til maskinen for at forlænge batteriets levetid.

Maskinen stopper automatisk under drift, hvis maskinen og/eller batteriet udsættes for et af følgende forhold:

- Overbelastet:
  Maskinen anvendes på en måde, der får den til at bruge unormalt meget strøm.
  I denne situation skal du slippe afbryderhåndtaget/-knappen på maskinen og stoppe den anvendelse, der fik maskinen til at blive overbelastet. Træk derefter i afbryderhåndtaget/-knappen igen for at genstarte.
  Hvis maskinen ikke starter, er akkuen overophedet. I denne situation skal du lade batteriet køle af, før du trækker i afbryderhåndtaget/-knappen igen.
- Lav batterispænding:
  Den resterende batteriladning er for lav, og maskinen vil ikke fungere. I denne situation skal du afmontere og genoplade batteriet.

Indikation af den resterende batteriladning

Kun til akkuer med indikatoren

Tryk på kontrolknappen på akkuen for at få vist den resterende batteriladning. Indikatorlamperne lyser i nogle sekunder.

► **Fig.3: 1.** Indikatorlamper **2.** Kontrolknap

Indikatorlamper			Resterende ladning
Tændt	Slukket	Blinker	
■	□	◪	
■ ■ ■ ■			75% til 100%
■ ■ ■ □			50% til 75%
■ ■ □ □			25% til 50%
■ □ □ □			0% til 25%
◪ □ □ □			Genoplad batteriet.
■ ■ □ □ ↑ ↓ □ □ ■ ■			Der er muligvis fejl i batteriet.

BEMÆRK: Afhængigt af brugsforholdene og den omgivende temperatur kan indikationen afvige en smule fra den faktiske ladning.

BEMÆRK: Den første indikatorlampe (længst mod venstre) vil blinke, når batteribeskyttelsessystemet aktiveres.

Afbryderfunktion

⚠FORSIGTIG:

- Før akkuen sættes i maskinen, skal du altid sikre dig, at afbryderhåndtaget/-knappen fungerer korrekt, og at det/den springer tilbage i "FRA"-positionen, når det/den slippes.

► **Fig.4: 1.** Låseknap **2.** Låsehåndtag

3. Afbryderhåndtag **4.** Afbryderknap

For at forhindre, at der trykkes på afbryderhåndtaget/-knappen ved et uheld, er maskinen forsynet med låsehåndtaget/-knappen.
For at starte maskinen trækkes der i enten afbryderhåndtaget eller afbryderknappen.

- For afbryderhåndtaget trækkes der i låsehåndtaget, hvorefter du trækker afbryderhåndtaget for at starte maskinen.
- For afbryderknappen trykkes der ned på låseknappen, hvorefter du trækker i afbryderknappen for at starte maskinen. Der kan trykkes på låseknappen fra højre eller fra venstre.

Maskinens hastighed øges ved øget tryk på afbryderhåndtaget/-knappen. Slip afbryderhåndtaget/-knappen for at stoppe.

BEMÆRKNING:

Undgå at trække hårdt i afbryderhåndtaget/-knappen uden at trække låsehåndtaget/-knappen. Dette kan ødelægge afbryderen.

Tænding af lampen foran

► **Fig.5:** **1.** Lampe

⚠FORSIGTIG:

- Undlad at se direkte ind i lyset, og undlad at se direkte ind i lyskilden.

Træk afbryderhåndtaget/-knappen for at tænde lampen. Lampen lyser, så længe der trækkes i afbryderhåndtaget/-knappen.
Lampen slukker automatisk 10-15 sekunder efter, afbryderhåndtaget/-knappen er sluppet.

Indstilling af føringsanslaget

► **Fig.6:** **1.** Unbrakonøgle **2.** Sekskantbolt **3.** Løsn

Når klingen mister dens skæreevne på et sted langs dens skærekant, kan du ændre føringsanslagets position for at anvende en skarp, ubrugt del af dens skærekant. Dette vil hjælpe med til at forlænge klingens levetid.
Løsn bolten med unbrakonøglen for at ændre føringsanslagets position.
Skyd føringsanslaget til den ønskede position, og stram derefter bolten godt til.

SAMLING

⚠FORSIGTIG:

- Sørg altid for, at maskinen er slukket, og at akkuen er afmonteret, før du udfører arbejde på maskinen.

Montering eller afmontering af savklingen

⚠FORSIGTIG:

- Fjern altid alle spåner eller fremmedlegemer, der sidder fast på klingen, klingefastholderen og/eller hopstangen. Forsømmelse af dette kan resultere i utilstrækkelig tilspænding af klingen, hvilket kan medføre en alvorlig personskade.

For Model DJR183

► **Fig.7:** **1.** Bajonetsavklinge **2.** Klingefastholdermuffe

Sæt bajonetsavklingen så langt som muligt ind i klingefastholderen. Klingefastholdermuffen drejer og fastlåser savklingen. Kontrollér, at savklingen ikke kan trækkes ud, selv om dette forsøges.

⚠FORSIGTIG:

- Hvis du ikke sætter savklingen tilstrækkeligt langt ind, kan savklingen pludselig blive skudt ud under brugen. Dette kan være ekstremt farligt.

BEMÆRK:

- De kan ikke benytte stiksavklingen med DJR183.

► **Fig.8:** **1.** Savklinge **2.** Klingefastholdermuffe

For at afmontere savklingen skal du dreje klingefastholdermuffen hele vejen i pilens retning. Savklingen afmonteres, og klingefastholdermuffen fastholdes i den frigjorte stilling.

BEMÆRK:

- Hvis du afmonterer savklingen uden at dreje klingefastholdermuffen hele vejen, vil muffen muligvis ikke blive låst fast. Drej i så tilfælde klingefastholdermuffen hele vejen, og fastgør derefter muffen i den frigjorte stilling.

For model DJR185

► **Fig.9:** **1.** Unbrakonøgle **2.** Bolt **3.** Løsn **4.** Stram

► **Fig.10:** **1.** Bajonetsavklinge **2.** Unbrakonøgle **3.** Hul til bajonetsavklinge **4.** Klingefastholder

Løsn bolten med unbrakonøglen for at montere savklingen.
Ved montering af en bajonetsavklinge trykkes der på bolten med unbrakonøglen for at åbne hullet under indsætning af klingen.

► **Fig.11:** **1.** Savklinge **2.** Klingefastholder **3.** Hul til bajonetsavklinge **4.** Hul til stiksavklinge

► **Fig.12**

Du kan benytte både stiksavklinger (B-type) og bajonetsavklinger, afhængigt af dit arbejde. Sæt savklingen lige ind i klingefastholderen, og stram den med unbrakonøglen. Træk let i savklingen for at sikre, at savklingen ikke falder af under anvendelse.
Følg monteringsproceduren i omvendt rækkefølge for at afmontere savklingen.

Opbevaring af unbrakonøgle

► **Fig.13:** **1.** Unbrakonøgle **2.** Fremspring

Når unbrakonøglen ikke bruges, opbevares den som vist i figuren for at forhindre, at den bliver væk.

ANVENDELSE

⚠FORSIGTIG:

- Du skal altid trykke føringsanslaget fast mod arbejdsemnet under brug. Hvis føringsanslaget holdes væk fra arbejdsemnet under arbejdet, vil der opstå kraftig vibration og/eller vridning, hvorved klingen kan springe farligt.
- Ved skæring i metal bør du altid bære handsker for at beskytte hænderne mod flyvende, varme spåner.
- Sørg altid for at bære passende øjenbeskyttelse, som er i overensstemmelse med de gældende nationale standarder.
- Ved skæring i metal bør du altid anvende et egnet kølemiddel (skæreolie). Hvis du ikke gør det, medfører det unødvendigt slid på klingen.

► Fig.14

Tryk føringsanslaget fast mod arbejdsemnet. Lad ikke maskinen springe. Hold saven således, at savklingen er i let kontakt med arbejdsemnet. Start med at lave en styrerille ved en lavere hastighed. Brug derefter en højere hastighed til at fortsætte snittet.

► Fig.15

► Fig.16

- Du kan benytte afbryderhåndtaget eller -knappen, som det passer med dit arbejde.

BEMÆRK:

- Hvis maskinen benyttes konstant, indtil akkuen er afladet, skal du lade maskinen hvile i 15 minutter, før der fortsættes med et nyt batteri.

VEDLIGEHOLDELSE

⚠FORSIGTIG:

- Sørg altid for, at maskinen er slukket, og at akkuen er afmonteret, før du forsøger at udføre inspektion eller vedligeholdelse.
- Undlad at bruge benzin, rensebenzin, fortynder, alkohol eller lignende. Der kan opstå misfarvning, deformering eller revner.

For at opretholde produktets SIKKERHED og PÅLIDELIGHED skal reparationer, anden vedligeholdelse eller justering udføres af autoriserede Makita-servicecentre, og der skal altid anvendes Makita-reservedele.

EKSTRAUDSTYR

⚠FORSIGTIG:

- Dette tilbehør eller ekstraudstyr anbefales til brug med din Makita-maskine, der er angivet i denne vejledning. Anvendelse af andet tilbehør eller ekstraudstyr kan udgøre en risiko for personskade. Anvend kun tilbehør eller ekstraudstyr til det angivne formål.

Hvis du har brug for hjælp med flere oplysninger om disse tilbehør, kan du kontakte det lokale Makita-servicecenter.

- Bajonetsavklinger
- Stiksavklinger (kun til model DJR185)
- Original Makita akku og oplader

BEMÆRK:

- Nogle elementer på listen kan være inkluderet i maskinpakken som standardtilbehør. De kan være forskellige fra land til land.

SPECIFIKĀCIJAS

Modelis		DJR183	DJR185
Gājiena garums		13 mm	
Gājieni minūtē (min^{-1})		0 - 3 000	
Maks. griešanas jauda	Caurule	50 mm	
	Koksne	50 mm	
Kopējais garums (atkarīgs no akumulatora)		392 - 398 mm	
Neto svars		1,5 - 1,9 kg	1,5 - 1,8 kg
Nominālais spriegums		Līdzstrāva 18 V	

- Nepārtrauktās izpētes un izstrādes programmas dēļ šeit uzrādītās specifikācijas var tikt mainītas bez brīdinājuma.
- Atkarībā no valsts specifikācijas var atšķirties.
- Neto svara vērtība ietver vieglāko un smagāko normāli un droši lietojamo agregāta(-u) kombināciju un akumulatora kasetni(-es), kas norādītas lietošanas instrukcijā.

Piemērotā akumulatora kasetne un lādētājs

Akumulatora kasetne	BL1815N / BL1820B / BL1830B / BL1840B / BL1850B / BL1860B
Lādētājs	DC18RC / DC18RD / DC18RE / DC18SD / DC18SE / DC18SF / DC18SH / DC18WC

- Daži no iepriekš norādītajiem lādētājiem un akumulatora kasetnēm var nebūt pieejami atkarībā no jūsu mītnes reģiona.

⚠***BRĪDINĀJUMS:*** **Izmantojiet vienīgi iepriekš norādītās akumulatora kasetnes un lādētājus.** Cita tipa akumulatora kasetņu un lādētāju izmantošana var radīt traumu un/vai aizdegšanās risku.

Paredzētā lietošana
Šis darbarīks ir paredzēts koka, plastmasas un dzelzs materiālu zāģēšanai.

Trokšņa līmenis
Tipiskais A-svērtais trokšņa līmenis ir noteikts saskaņā ar EN62841-2-11:

Modelis DJR185
Skaņas spiediena līmenis (L_{pA}): 79 dB (A)
Neskaidrība (K): 3 dB (A)

Darbības laikā trokšņa līmenis var pārsniegt 80 dB (A).

Modelis DJR183
Skaņas spiediena līmenis (L_{pA}): 80 dB (A)
Skaņas jaudas līmenis (L_{WA}): 88 dB (A)
Neskaidrība (K): 3 dB (A)

PIEZĪME: Paziņotā trokšņa emisijas vērtība noteikta atbilstoši standarta pārbaudes metodei, un to var izmantot, lai salīdzinātu vienu darbarīku ar citu.

PIEZĪME: Paziņoto trokšņa emisijas vērtību arī var izmantot iedarbības sākotnējā novērtējumā.

⚠***BRĪDINĀJUMS:*** **Lietojiet ausu aizsargus.**

⚠***BRĪDINĀJUMS:*** **Lietojot elektrisko darbarīku darba apstākļos, trokšņa emisija var atšķirties no paziņotās kopējās vērtības / paziņotajām kopējām vērtībām atkarībā no darbarīka izmantošanas veida.**

⚠***BRĪDINĀJUMS:*** **Lai aizsargātu lietotāju, nosakiet drošības pasākumus, kas pamatoti ar iedarbību reālos darba apstākļos (ņemot vērā visus ekspluatācijas cikla posmus, piemēram, laiku, kamēr darbarīks ir izslēgts un kad darbojas tukšgaitā, kā arī palaides laiku).**

Vibrācija

Pastāvīgas vibrācijas kopējā vērtība (trīsasu vektora summa) noteikta saskaņā ar standartu EN62841-2-11:

Modelis DJR183, DJR185
Darba režīms: plātņu zāģēšana
Vibrācijas emisija ($a_{h,B}$): 8,0 m/s^2
Neskaidrība (K): 1,5 m/s^2
Darba režīms: koka baļķu zāģēšana
Vibrācijas emisija ($a_{h,WB}$): 7,0 m/s^2
Neskaidrība (K): 1,5 m/s^2

PIEZĪME: Paziņotā kopējā vibrācijas vērtība noteikta atbilstoši standarta pārbaudes metodei, un to var izmantot, lai salīdzinātu vienu darbarīku ar citu.

PIEZĪME: Paziņoto kopējo vibrācijas vērtību arī var izmantot iedarbības sākotnējā novērtējumā.

⚠*BRĪDINĀJUMS:* Lietojot elektrisko darbarīku darba apstākļos, vibrācijas emisija var atšķirties no paziņotās kopējās vērtības / paziņotajām kopējām vērtībām atkarībā no darbarīka izmantošanas veida.

⚠*BRĪDINĀJUMS:* Lai aizsargātu lietotāju, nosakiet drošības pasākumus, kas pamatoti ar iedarbību reālos darba apstākļos (ņemot vērā visus ekspluatācijas cikla posmus, piemēram, laiku, kamēr darbarīks ir izslēgts un kad darbojas tukšgaitā, kā arī palaides laiku).

Tālāk parādītas paātrinājuma maksimālās amplitūdas vidējās vērtības no atkārtotām trieciena vibrācijām, p_F, ar atbilstošo mērījumu nenoteiktību (K), kas noteikta saskaņā ar standartu EN62841-2-11.

Modelis DJR185
Darba režīms: plātņu zāģēšana
p_F: 347 m/s^2
Mērījuma nenoteiktība (K): 59 m/s^2
Darba režīms: koka baļķu zāģēšana
p_F: 320 m/s^2
Mērījuma nenoteiktība (K): 26 m/s^2
Modelis DJR183
Darba režīms: plātņu zāģēšana
p_F : 326 m/s^2
Mērījuma nenoteiktība (K): 101 m/s^2
Darba režīms: koka baļķu zāģēšana
p_F : 334 m/s^2
Mērījuma nenoteiktība (K): 111 m/s^2

PIEZĪME: Šīs paziņotās vērtības nedrīkst izmantot, lai noteiktu vibrācijas iedarbību uz rokām un plaukstām.

Atbilstības deklarācijas

Tikai Eiropas valstīm

ES/AK Atbilstības deklarācijai var piekļūt tālāk norādītajā URL.

https://support.makita.biz/doc/doc_index.html

Vispārīgi elektrisko darbarīku drošības brīdinājumi

⚠*BRĪDINĀJUMS* Izlasiet visus drošības brīdinājumus, norādījumus un tehniskos datus un izpētiet ilustrācijas, kas iekļautas šā elektriskā darbarīka komplektā. Neievērojot visus tālāk minētos noteikumus, iespējams elektriskās strāvas trieciena, aizdegšanās un/vai smagu traumu risks.

Glabājiet visus brīdinājumus un norādījums, lai varētu tajos ieskatīties turpmāk.

Termins „elektrisks darbarīks" brīdinājumos attiecas uz tādu elektrisko darbarīku, ko darbina ar elektrību (ar vadu), vai tādu, ko darbina ar akumulatoru (bez vada).

Drošības brīdinājumi bezvadu zobenzāģa lietošanai

1. **Strādājot turiet mehānisko darbarīku aiz izolētajām satveršanas virsmām, ja griešanas darbarīks varētu saskarties ar neredzamu elektroinstalāciju.** Griezējinstrumentam saskaroties ar vadu zem sprieguma, spriegums var tikt pārnests uz mehāniskā darbarīka metāla daļām, un, iespējams, radīt operatoram elektrotraumu.
2. **Izmantojot skavas vai citā praktiskā veidā nostipriniet un atbalstiet apstrādājamo materiālu pret stabilu platformu.** Turot materiālu ar roku vai pie sava ķermeņa, tas ir nestabilā stāvoklī, un jūs varat zaudēt kontroli pār to.
3. **Vienmēr lietojiet aizsargbrilles. Parastās brilles vai saulesbrilles NAV aizsargbrilles.**
4. **Negrieziet naglas. Pirms sākt darbu pārbaudiet, vai apstrādājamajā materiālā nav naglas, un tās izņemiet.**
5. **Izmantojiet asmeni, kas pietiekami izvirzās ārpus apstrādājamā materiāla, kad asmens izvirzījums no slieces ir minimāls.** Šā noteikuma neievērošana var izraisīt asmens salūšanu.
6. **Pirms zāģēšanas pārbaudiet, vai ap apstrādājamo materiālu ir pietiekams attālums, lai zobenzāģa asmens nepieskartos grīdai, darbagaldam u. c.**
7. **Darbarīku turiet cieši.**
8. **Netuviniet rokas kustīgajām daļām.**
9. **Neatstājiet darbarīku ieslēgtu. Darbiniet darbarīku vienīgi tad, ja turat to rokās.**
10. **Pirms zobenzāģa asmens izņemšanas no apstrādājamā materiāla vienmēr jāizslēdz darbarīks un jānogaida, līdz zobenzāģa asmens pavisam apstājas.**
11. **Nepieskarieties zobenzāģa asmenim vai apstrādājamajam materiālam tūlīt pēc darba veikšanas; tie var būt ļoti karsti un apdedzināt ādu.**
12. **Lieki nedarbiniet darbarīku bez slodzes.**
13. **Vienmēr izmantojiet materiālam un konkrētam gadījumam piemērotu putekļu masku/ respiratoru.**
14. **Daži materiāli satur ķīmiskas vielas, kuras var būt toksiskas. Izvairieties no putekļu ieelpošanas un to nokļūšanas uz ādas. Ievērojiet materiāla piegādātāja drošības datus.**
15. **Pirms darba uzsākšanas pārliecinieties, vai darbības zonā nav aprakts kāds objekts, piemēram, elektriskā caurule, ūdens caurule vai gāzes caurule.** Citādi zobenzāģa asmens var aizskart tos, un rezultātā var veidoties elektriskās strāvas trieciens, nevēlama elektriskās strāvas izplatīšanās vai gāzes noplūde.
16. **Strādājot ar darbarīku lielā augstumā, gādājiet, lai apakšā neatrastos cilvēki.** Materiālu vai darbarīka nokrišana var izraisīt smagas traumas.
17. **Ja darbarīks nejauši nokrīt, pārbaudiet, vai darbarīkam un zobenzāģa asmenim nav nekādu bojājumu, plaisu vai deformācijas.** Šīs problēmas var izraisīt nelaimes gadījumu vai traumu.
18. **Ja darbarīks darbojas nepareizi vai darbības**

laikā rada neparastus trokšņus, nekavējoties izslēdziet darbarīku un pārtrauciet tā lietošanu. Sazinieties ar veikalu, kurā to iegādājāties, vai vietējo Makita servisa centru, lai pārbaudītu un saremontētu darbarīku. Turpmāka darbarīka lietošana var izraisīt bojājumus vai negaidītas traumas.

SAGLABĀJIET ŠOS NORĀDĪJUMUS.

⚠*BRĪDINĀJUMS:* NEPIEĻAUJIET to, ka labu iemaņu vai izstrādājuma labas pārzināšanas (darbarīku atkārtoti ekspluatējot) rezultātā vairs stingri neievērojat šī izstrādājuma drošības noteikumus. NEPAREIZI LIETOJOT darbarīku vai neievērojot šajā instrukciju rokasgrāmatā minētos drošības noteikumus, var tikt gūtas smagas traumas.

Svarīgi drošības norādījumi par akumulatora kasetni

1. **Pirms akumulatora lietošanas izlasiet visus norādījumus un brīdinājumus, kuri attiecas uz (1) akumulatora lādētāju, (2) akumulatoru un (3) ierīci, kurā tiek izmantots akumulators.**
2. **Akumulatora kasetni nedrīkst ne pārveidot, ne izjaukt.** Citādi var tikt izraisīta aizdegšanās, pārmērīgs karstums vai sprādziens.
3. **Ja akumulatora darbības laiks kļuva ievērojami īsāks, nekavējoties pārtrauciet to izmantot. Citādi, tas var izraisīt pārkarsējumu, uzliesmojumu vai pat sprādzienu.**
4. **Ja elektrolīts nonāk acīs, izskalojiet tās ar tīru ūdens un nekavējoties griezieties pie ārsta. Tas var izraisīt redzes zaudēšanu.**
5. **Neradiet īssavienojumu akumulatora kasetnē:**
   (1) **Nepieskarieties spailēm ar elektrību vadošiem materiāliem.**
   (2) **Neuzglabājiet akumulatoru kasetni kopā ar citiem metāla priekšmetiem, tādiem kā naglas, monētas u. c.**
   (3) **Nepakļaujiet akumulatora kasetni ūdens vai lietus iedarbībai.**
   Akumulatora īssavienojums var radīt spēcīgu strāvas plūsmu, pārkaršanu, uzliesmojumu un pat sabojāt akumulatoru.
6. **Neglabājiet un neizmantojiet darbarīku un akumulatora kasetni vietās, kur temperatūra var sasniegt vai pārsniegt 50 °C (122 °F).**
7. **Nededziniet akumulatora kasetni, pat ja tā ir stipri bojāta vai pilnībā nolietota. Akumulatora kasetne ugunī var eksplodēt.**
8. **Akumulatora kasetni nedrīkst naglot, griezt, saspiest, mest vai nomest, kā arī pa to nedrīkst sist ar cietu priekšmetu.** Šādas darbības var izraisīt aizdegšanos, pārmērīgu karstumu vai sprādzienu.
9. **Neizmantojiet bojātu akumulatoru.**
10. **Uz izmantotajiem litija jonu akumulatoriem attiecas likumdošanas prasības par bīstamiem izstrādājumiem.**
    Komerciālā transportēšanā, ko veic, piemēram, trešās puses, transporta uzņēmumi, jāievēro uz iesaiņojuma un marķējuma norādītās īpašās prasības.
    Lai izstrādājumu sagatavotu nosūtīšanai, jāsazinās ar bīstamo materiālu speciālistu. Ievērojiet arī citus attiecināmos valsts normatīvus.
    Vaļējus kontaktus nosedziet ar līmlenti vai citādi pārklājiet, bet akumulatoru iesaiņojiet tā, lai sainī tas nevarētu izkustēties.
11. **Lai utilizētu akumulatora kasetni, izņemiet to no darbarīka un likvidējiet drošā vietā. Ievērojiet vietējos noteikumus par akumulatora likvidēšanu.**
12. **Izmantojiet šos akumulatorus tikai ar izstrādājumiem, kurus norādījis Makita.** Ievietojot šos akumulatorus nesaderīgos izstrādājumos, var rasties ugunsgrēks, pārmērīgs karstums, tie var uzsprāgt vai no tiem var iztecēt elektrolīts.
13. **Ja darbarīks netiks lietots ilgu laiku, no tā jāizņem akumulators.**
14. **Lietošanas laikā vai pēc tās akumulatora kasetne var uzkrāt siltumu, kas var izraisīt apdegumus vai zemas temperatūras apdegumus. Ar karstu akumulatora kasetni apejieties rūpīgi.**
15. **Nepieskarieties darbarīka izvadam uzreiz pēc lietošanas, jo tas var būt sakarsis un izraisīt apdegumus.**
16. **Neļaujiet akumulatora kasetnes spailēs, atverēs un rievās uzkrāties skaidām, putekļiem vai netīrumiem.** Tas var izraisīt sasilšanu, aizdegšanos, sprādzienu un instrumenta vai akumulatora kasetnes nepareizu darbību, un lietotājs var gūt apdegumus vai ievainojumus.
17. **Neizmantojiet akumulatora kasetni augstsprieguma līniju tuvumā, izņemot gadījumus, kad darbarīks ir piemērots lietošanai augstsprieguma līniju tuvumā.** Citādi darbarīks vai akumulatora kasetne var sākt darboties nepareizi vai tikt sabojāti.
18. **Glabājiet akumulatoru bērniem nepieejamā vietā.**

SAGLABĀJIET ŠOS NORĀDĪJUMUS.

⚠*UZMANĪBU:* Lietojiet tikai oriģinālos Makita akumulatorus. Ja lietojat neoriģinālus Makita akumulatorus vai pārveidotus akumulatorus, tie var uzsprāgt un izraisīt aizdegšanos, traumas un materiālos zaudējumus. Tiks anulēta arī Makita darbarīka un lādētāja garantija.

IEVĒRĪBAI: Makita neuzņemas atbildību par jebkādu negadījumu, kas radies no tādu akumulatoru izmantošanas, kas nav oriģinālie Makita akumulatori, vai arī no pārveidotu akumulatoru izmantošanas. Oriģinālie Makita akumulatori ir rūpīgi izvērtēti attiecībā uz to saderību ar Makita darbarīkiem un lādētājiem saskaņā ar piemērojamiem normatīvajiem aktiem un drošības standartiem.

Ieteikumi akumulatora kalpošanas laika pagarināšanai

1. **Uzlādējiet akumulatora kasetni, pirms tā ir pilnībā izlādējusies. Vienmēr, kad ievērojat, ka darbarīka darba jauda zudusi, apturiet**

darbarīku un uzlādējiet akumulatora kasetni.

2. **Nekad neuzlādējiet pilnībā uzlādētu akumulatora kasetni. Pārmērīga uzlāde saīsina akumulatora kalpošanas laiku.**
3. **Uzlādējiet akumulatora kasetni istabas temperatūrā 10 °C - 40 °C. Karstai akumulatora kasetnei pirms uzlādes ļaujiet atdzist.**
4. **Kad akumulatora kasetne netiek izmantota, izņemiet to no darbarīka vai lādētāja.**
5. **Uzlādējiet litija jonu akumulatora kasetni, ja to ilgstoši nelietosit (vairāk nekā sešus mēnešus).**

FUNKCIJU APRAKSTS

⚠UZMANĪBU:

- Pirms darbarīka regulēšanas vai tā darbības pārbaudes vienmēr pārliecinieties, ka darbarīks ir izslēgts un akumulatora kasetne ir izņemta.

Akumulatora kasetnes uzstādīšana un izņemšana

► **Att.1:** **1.** Sarkans indikators **2.** Poga **3.** Akumulatora kasetne

⚠UZMANĪBU:

- Vienmēr pirms akumulatora kasetnes uzstādīšanas vai noņemšanas izslēdziet darbarīku.
- **Uzstādot vai izņemot akumulatora kasetni, darbarīku un akumulatora kasetni turiet cieši.** Ja darbarīku un akumulatora kasetni netur cieši, tie var izkrist no rokām un radīt bojājumus darbarīkam un akumulatora kasetnei, kā arī izraisīt ievainojumus.

Lai izņemtu akumulatora kasetni, izvelciet to no darbarīka, pārbīdot kasetnes priekšpusē esošo pogu.
Lai uzstādītu akumulatora kasetni, salāgojiet mēlīti uz akumulatora kasetnes ar rievu ietvarā un iebīdiet to vietā. Bīdiet to iekšā līdz klikšķim, kas nozīmē, ka tā ir pareizi uzstādīta. Ja pogas augšējā daļā ir redzams sarkans indikators, tas nozīmē, ka tā nav pilnīgi bloķēta.

⚠UZMANĪBU:

- Vienmēr ievietojiet akumulatora kasetni tā, lai sarkanais indikators nebūtu redzams. Pretējā gadījumā tā var nejauši izkrist no darbarīka un radīt jums vai apkārtējiem ievainojumu.
- Neievietojiet akumulatora kasetni ar spēku. Ja kasetne neslīd ietvarā viegli, tā nav pareizi ielikta.

Akumulatora aizsardzības sistēma (litija jonu akumulators ar zvaigznes emblēmu)

► **Att.2:** **1.** Zvaigznes emblēma

Litija jonu akumulatori ar zvaigznes emblēmu ir aprīkoti ar aizsardzības sistēmu. Šī sistēma automātiski izslēdz jaudas padevi darbarīkam, lai pagarinātu akumulatora kalpošanas laiku.
Darbarīks automātiski pārstās darboties ekspluatācijas laikā, ja darbarīku un/vai akumulatoru pakļaus kādam no šiem apstākļiem:

- Pārslodze:
  Darbarīku ekspluatācijas laikā lieto tādā veidā, ka tas saista pārmērīgu strāvu. Šādā gadījumā atlaidiet darbarīka slēdža sviru/mēlīti un pārtrauciet darbību, kas izraisīja darbarīka pārslodzi. Pēc tam vēlreiz nospiediet slēdža sviru/mēlīti, lai atsāktu. Ja darbarīks nesāk darboties, akumulators ir pārkarsis. Šādā gadījumā ļaujiet akumulatoram atdzist, pirms vēlreiz nospiest slēdža sviru/mēlīti.
- Zema akumulatora jauda:
  Akumulatora atlikusī jauda ir pārāk zema, un darbarīks nedarbosies. Šādā gadījumā akumulatoru noņemiet un veiciet tam uzlādi.

Atlikušās akumulatora jaudas indikators

Tikai akumulatora kasetnēm ar indikatoru

Nospiediet akumulatora kasetnes pārbaudes pogu, lai pārbaudītu akumulatora atlikušo uzlādes līmeni. Indikatori iedegsies uz dažām sekundēm.
► **Att.3:** **1.** Indikatora lampas **2.** Pārbaudes poga

Indikatora lampas			Atlikusī jauda
Iededzies	Izslēgts	Mirgo	
■	■	■	No 75% līdz 100%
■	■	□	No 50% līdz 75%
■	□	□	No 25% līdz 50%
■	□	□	No 0% līdz 25%
◪	□	□	Uzlādējiet akumulatoru.
■ ↑ □	■ ↓ □	□ ■	Iespējama akumulatora kļūme.

PIEZĪME: Reālā jauda var nedaudz atšķirties no norādītās atkarībā no lietošanas apstākļiem un apkārtējās temperatūras.

PIEZĪME: Akumulatora aizsardzības sistēmas darbības laikā mirgo pirmais (kreisais malējais) indikators.

Slēdža darbība

⚠UZMANĪBU:

- Pirms akumulatora kasetnes uzstādīšanas darbarīkā, vienmēr pārbaudiet, vai slēdža svira/mēlīte darbojas pareizi un pēc atlaišanas atgriežas „OFF" (izslēgts) stāvoklī.

► **Att.4:** **1.** Atbloķēšanas poga **2.** Atbloķēšanas svira

3. Slēdzis **4.** Slēdža mēlīte

Lai nepieļautu slēdža sviras/mēlītes nejaušu pavilkšanu, darbarīks ir aprīkots ar atbloķēšanas sviru/pogu. Lai iedarbinātu darbarīku, spiediet slēdža sviru vai mēlīti.

- Slēdža svirai vispirms pavelciet atbloķēšanas sviru un pēc tam nospiediet slēdža sviru, lai iedarbinātu darbarīku.
- Slēdža mēlītei vispirms nospiediet atbloķēšanas pogu un pēc tam nospiediet slēdža mēlīti, lai iedarbinātu darbarīku. Atbloķēšanas pogu var nospiest gan no labās, gan kreisās puses.

Darbarīka ātrums pieaug, palielinoties spiedienam uz slēdža sviras/mēlītes. Lai apturētu darbarīku, atlaidiet slēdža sviru/mēlīti.

PIEZĪME:

Nespiediet slēdža sviru/mēlīti ar spēku, nenospiežot atbloķēšanas sviru/pogu. Tā var sabojāt slēdzi.

Priekšējās lampas ieslēgšana

► **Att.5:** **1.** Lampa

⚠*UZMANĪBU:*

- Neskatieties gaismā, neļaujiet tās avotam iespīdēt acīs.

Pavelciet slēdža sviru/mēlīti, lai ieslēgtu lampiņu. Kamēr slēdža svira/mēlīte ir nospiesta, lampa ir iedegta.
10-15 sekunžu laikā pēc slēdža sviras/mēlītes mēlītes atlaišanas lampa automātiski izslēdzas.

Slieces noregulēšana

► **Att.6:** **1.** Sešstūra atslēga **2.** Seššķautņu bultskrūve **3.** Atskrūvēt

Kad asmens vienā vietā visā zāģēšanas malas garumā zaudē griešanas efektivitāti, nomainiet slieces stāvokli tā, lai lietotu aso, neizmantoto zāģēšanas malas daļu. Tādējādi paildzināsiet asmens ekspluatācijas laiku.
Lai pārvietotu slieci, ar sešstūru atslēgu atskrūvējiet bultskrūvi.
Pavirziet slieci vajadzīgajā stāvoklī un cieši pieskrūvējiet bultskrūvi.

MONTĀŽA

⚠*UZMANĪBU:*

- Pirms darbarīka regulēšanas vai apkopes vienmēr pārliecinieties, ka darbarīks ir izslēgts un akumulatora kasetne ir izņemta.

Zāģa asmens uzstādīšana vai noņemšana

⚠*UZMANĪBU:*

- Vienmēr notīriet visas skaidas vai svešķermeņus, kas pielipuši asmenim, asmens spailei un/vai bīdnim. Ja tā nerīkosieties, asmens nebūs pietiekami cieši piestiprināts, izraisot nopietnu ievainojumu.

Modelim DJR183

► **Att.7:** **1.** Ripzāģa asmens **2.** Asmens spīlējuma uzmava

Ievietojiet zobenzāģa asmeni asmens spīlējumā līdz galam. Asmens spīlējuma uzmavai griežoties, zāģa asmens tiek nofiksēts. Pārliecinieties, vai zāģa asmeni nav iespējams izvilkt, pat ja darāt to ar spēku.

⚠*UZMANĪBU:*

- Ja neievietosiet zāģa asmeni pietiekami dziļi, darba laikā tas var negaidīti izkrist. Tas var būt ļoti bīstami.

PIEZĪME:

- Kopā ar DJR183 nevar izmantot finierzāģi.

► **Att.8:** **1.** Zāģa asmens **2.** Asmens spīlējuma uzmava

Lai izņemtu zāģa asmeni, pagrieziet asmens spīlējuma uzmavu bultiņas virzienā līdz galam. Zāģa asmens ir izņemts, un asmens spīlējuma uzmava ir nofiksēta atvienotā stāvoklī.

PIEZĪME:

- Ja izņemsiet asmeni, nepagriežot asmens spīlējuma uzmavu līdz galam, pēdējā var nebūt nofiksēta. Šajā gadījumā pagrieziet asmens spīlējuma uzmavu līdz galam, tad to atvienotā stāvoklī nofiksējiet.

Modelim DJR185

► **Att.9:** **1.** Sešstūra atslēga **2.** Bultskrūve **3.** Atskrūvēt **4.** Savilkt

► **Att.10:** **1.** Ripzāģa asmens **2.** Sešstūra atslēga **3.** Atvere ripzāģa asmenim **4.** Asmens skava

Lai uzstādītu zāģa asmeni, ar sešstūru atslēgu atskrūvējiet bultskrūvi.
Uzstādot ripzāģa asmeni, ar sešstūru atslēgu saspiediet bultskrūvi, lai atvērtu iešķēlumu, ievietojot asmeni.

► **Att.11:** **1.** Zāģa asmens **2.** Asmens skava **3.** Atvere ripzāģa asmenim **4.** Atvere finierzāģa asmenim

► **Att.12**

Atbilstīgi darbam var izmantot gan finierzāģa (B tipa), gan ripzāģa asmeni. Ievietojiet zāģa asmeni tieši asmens spailē un pieskrūvējiet ar sešstūru atslēgu.
Viegli pavelciet zāģa asmeni, lai pārbaudītu, vai tas ekspluatācijas laikā nenokritīs.
Lai noņemtu zāģa asmeni, izpildiet iepriekš aprakstīto uzstādīšanas procedūru apgrieztā secībā.

Sešstūra atslēgas uzglabāšana

► **Att.13:** **1.** Sešstūra atslēga **2.** Izcilnis

Kad sešstūra atslēga netiek lietota, glabājiet to, kā

parādīts zīmējumā, lai to nepazaudētu.

EKSPLUATĀCIJA

⚠UZMANĪBU:

- Darba laikā vienmēr piespiediet slieci cieši pie apstrādājamā materiāla. Ja ekspluatācijas laikā sliece netiks turēta pie apstrādājamā materiāla, radīsies spēcīga vibrācija un/vai izliekšanās, kā rezultātā asmens bīstami salūzīs.
- Zāģējot metālu, vienmēr valkājiet cimdus, lai pasargātu rokas no karstām, atlecošām skaidām.
- Obligāti valkājiet piemērotus acu aizsargus, kas atbilst pašreizējiem valsts standartiem.
- Zāģējot metālu, vienmēr lietojiet piemērotu dzesēšanas šķidrumu (zāģēšanas eļļu). Ja tā nerīkosieties, asmens priekšlaicīgi nolietosies.

► Att.14

Piespiediet slieci cieši pie apstrādājamā materiāla. Nepieļaujiet, ka darbarīks atlec. Viegli pielieciet zāģa asmeni pie apstrādājama materiāla. Vispirms ar mazāku ātrumu izzāģējiet sākotnējo rievu. Tad turpiniet zāģēt ar lielāku ātrumu.

► Att.15

► Att.16

- Atbilstīgi darbam iespējams izmantot slēdža sviru vai mēlīti.

PIEZĪME:

- Ja darbarīks tiek darbināts nepārtraukti, līdz akumulatora kasetne ir izlādējusies, pirms turpināt darbu ar jaunu akumulatoru, izslēdziet darbarīku uz 15 minūtēm.

APKOPE

⚠UZMANĪBU:

- Pirms darbarīka pārbaudes vai apkopes vienmēr pārliecinieties, ka darbarīks ir izslēgts un akumulatora kasetne ir izņemta.
- Nekad neizmantojiet gazolīnu, benzīnu, atšķaidītāju, spirtu vai līdzīgus šķidrumus. Tas var radīt izbalēšanu, deformāciju vai plaisas.

Lai saglabātu produkta DROŠU un UZTICAMU darbību, remontdarbus, apkopi un regulēšanu uzticiet veikt tikai Makita pilnvarotam apkopes centram un vienmēr izmantojiet tikai Makita rezerves daļas.

PAPILDU PIEDERUMI

⚠UZMANĪBU:

- Šādi piederumi un rīki tiek ieteikti lietošanai ar šajā pamācībā aprakstīto Makita instrumentu. Jebkādu citu piederumu un rīku izmantošana var radīt traumu briesmas. Piederumu vai rīku izmantojiet tikai tā paredzētajam mērķim.

Ja jums vajadzīga palīdzība vai precīzāka informācija par šiem piederumiem, vērsieties savā tuvākajā Makita apkopes centrā.

- Ripzāģa asmeņi
- Finierzāģa asmeņi (tikai modelim DJR185)
- Makita oriģinālais akumulators un lādētājs

PIEZĪME:

- Daži sarakstā norādītie izstrādājumi var būt iekļauti instrumenta komplektācijā kā standarta piederumi. Tie dažādās valstīs var būt atšķirīgi.

SPECIFIKACIJOS

Modelis		DJR183	DJR185
Pjūvio ilgis		13 mm	
Pjovimo judesiai per minutę (min^{-1})		0 - 3 000	
Didž. Pjovimo matmetys	Vamzdis	50 mm	
	Medis	50 mm	
Bendrasis ilgis (priklausomai nuo akumuliatoriaus)		392 - 398 mm	
Neto svoris		1,5 - 1,9 kg	1,5 - 1,8 kg
Nominali įtampa		Nuol. sr. 18 V	

- Atliekame tęstinius tyrimus ir nuolatos tobuliname savo gaminius, todėl čia pateikiamos specifikacijos gali būti keičiamos be įspėjimo.
- Skirtingose šalyse specifikacijos gali skirtis.
- Grynojo svorio vertė apima lengviausią ir sunkiausią įprastai ir saugiai naudojamų papildomų įtaisų bei akumuliatorių kasečių derinį, nurodytą naudojimo instrukcijoje.

Tinkama akumuliatoriaus kasetė ir (arba) įkroviklis

Akumuliatoriaus kasetė	BL1815N / BL1820B / BL1830B / BL1840B / BL1850B / BL1860B
Įkroviklis	DC18RC / DC18RD / DC18RE / DC18SD / DC18SE / DC18SF / DC18SH / DC18WC

- Atsižvelgiant į gyvenamosios vietos regioną, kai kurios pirmiau nurodytos akumuliatoriaus kasetės ir įkrovikliai gali būti neprieinami.

***ĮSPĖJIMAS:* Naudokite tik akumuliatoriaus kasetes ir įkroviklius, kurie nurodyti anksčiau.** Naudojant bet kurias kitas akumuliatoriaus kasetes ir įkroviklius, gali kilti sužeidimo ir gaisro pavojus.

Paskirtis
Šis įrankis skirtas medienai, plastmasei ir geležiui pjauti.

Triukšmas
Tipiškas A svertinis triukšmo lygis nustatytas pagal EN62841-2-11:

Modelis DJR185
Garso slėgio lygis (L_{pA}): 79 dB (A)
Paklaida (K): 3 dB (A)
Dirbant triukšmo lygis gali viršyti 80 dB (A).

Modelis DJR183
Garso slėgio lygis (L_{pA}): 80 dB (A)
Garso galios lygis (L_{WA}): 88 dB (A)
Paklaida (K): 3 dB (A)

PASTABA: Paskelbta (-os) triukšmo reikšmė (-ės) nustatyta (-os) pagal standartinį testavimo metodą ir jį galima naudoti vienam įrankiui palyginti su kitu.

PASTABA: Paskelbtoji (-osios) skleidžiamo triukšmo vertė (-ės) taip pat gali būti naudojama (-os) atliekant preliminarų poveikio vertinimą.

***ĮSPĖJIMAS:* Dėvėkite ausų apsaugą.**

***ĮSPĖJIMAS:* Faktiškai naudojant elektrinį įrankį, keliamo triukšmo dydis gali skirtis nuo paskelbtosios (-ųjų) bendrosios (-ųjų) vertės (-čių), atsižvelgiant į būdus, kuriais yra naudojamas šis įrankis.**

***ĮSPĖJIMAS:* Siekdami apsaugoti operatorių, būtinai įvertinkite saugos priemones, remdamiesi vibracijos poveikio įvertinimu esant faktinėms naudojimo sąlygoms (atsižvelgdami į visas darbo ciklo dalis, pavyzdžiui, ne tik kiek laiko įrankis veikia, bet ir kiek kartų jis yra išjungiamas bei kai jis veikia be apkrovų).**

Vibracija

Nepertraukiamos vibracijos bendroji vertė (triašio vektoriaus suma), nustatyta pagal standartą EN62841-2-11.

Modelis DJR183, DJR185
Darbo režimas: lentų pjovimas
Vibracijos emisija ($a_{h,B}$): 8,0 m/s^2
Paklaida (K): 1,5 m/s^2
Darbo režimas: medinių sijų pjovimas
Vibracijos emisija ($a_{h,WB}$): 7,0 m/s^2
Paklaida (K): 1,5 m/s^2

PASTABA: Paskelbta (-os) vibracijos bendroji (-osios) reikšmė (-ės) nustatyta (-os) pagal standartinį testavimo metodą ir jį galima naudoti vienam įrankiui palyginti su kitu.

PASTABA: Paskelbtoji (-osios) bendroji (-osios) vibracijos vertė (-ės) taip pat gali būti naudojama (-os) atliekant preliminarų poveikio vertinimą.

⚠***ĮSPĖJIMAS:*** **Faktiškai naudojant elektrinį įrankį, vibracijos emisija gali skirtis nuo paskelbtosios (-ųjų) bendrosios (-ųjų) vertės (-čių), atsižvelgiant į būdus, kuriais yra naudojamas šis įrankis.**

⚠***ĮSPĖJIMAS:*** **Siekdami apsaugoti operatorių, būtinai įvertinkite saugos priemones, remdamiesi vibracijos poveikio įvertinimu esant faktinėms naudojimo sąlygoms (atsižvelgdami į visas darbo ciklo dalis, pavyzdžiui, ne tik kiek laiko įrankis veikia, bet ir kiek kartų jis yra išjungiamas bei kai jis veikia be apkrovų).**

Toliau pateikiamos vidutinės pagreičio pikinės amplitudės vertės, atsirandančios dėl pakartotinių smūginių vibracijų (p_F), su atitinkama paklaida (K), nustatyta pagal EN62841-2-11.

Modelis DJR185
Darbo režimas: lentų pjovimas
p_F: 347 m/s^2
Paklaida (K): 59 m/s^2
Darbo režimas: medinių sijų pjovimas
p_F: 320 m/s^2
Paklaida (K): 26 m/s^2
Modelis DJR183
Darbo režimas: lentų pjovimas
p_F: 326 m/s^2
Paklaida (K): 101 m/s^2
Darbo režimas: medinių sijų pjovimas
p_F: 334 m/s^2
Paklaida (K): 111 m/s^2

PASTABA: Šios paskelbtosios vertės neturėtų būti naudojamos rankų-plaštakų vibracijos poveikiui nustatyti.

Atitikties deklaracijos

Tik Europos šalims

ES / JK atitikties deklaraciją galima rasti toliau pateiktu URL adresu.

https://support.makita.biz/doc/doc_index.html

Bendrieji įspėjimai dirbant elektriniais įrankiais

⚠***ĮSPĖJIMAS*** **Perskaitykite visus saugos įspėjimus, nurodymus, peržiūrėkite paveikslėlius ir technines sąlygas, pateiktas su šiuo elektriniu įrankiu.** Nesilaikant toliau pateiktų nurodymų, galima patirti elektros šoką, sunkų sužalojimą ir (arba) sukelti gaisrą.

Išsaugokite visus įspėjimus ir instrukcijas, kad galėtumėte jas peržiūrėti ateityje.

Terminas „elektrinis įrankis“ pateiktuose įspėjimuose reiškia į maitinimo tinklą jungiamą (laidinį) elektrinį įrankį arba akumuliatoriaus maitinamą (belaidį) elektrinį įrankį.

Įspėjimai dėl akumuliatorinio siaurapjūklio saugos

1. **Atlikdami darbus, kurių metu pjovimo dalys gali paliesti paslėptus laidus, laikykite elektrinį įrankį tik už izoliuotų, laikyti skirtų paviršių.** Pjovimo antgaliui prisilietus prie laido, kuriuo teka elektros srovė, neizoliuotos metalinės elektrinio įrankio dalys gali sukelti elektros smūgį ir nutrenkti operatorių.
2. **Ruošinį ant stabilios platformos tvirtinkite spaustuvais arba kitais parankiais būdais.** Laikant ruošinį rankomis arba prispaudus prie kūno, jis yra nestabilus, todėl galite prarasti jo kontrolę.
3. **Būtinai naudokite apsauginius akinius. Įprastiniai akiniai ar akiniai nuo saulės NĖRA apsauginiai akiniai.**
4. **Nepjaukite vinių. Prieš dirbdami apžiūrėkite, ar ruošinyje nėra vinių, ir jas išimkite.**
5. **Naudokite ašmenis, kurie pakankamai išsikiša už ruošinio ribų, kai ašmenų poveikis atraminei plokštei yra minimalus.** Jei to nepadarysite, ašmenys gali sulūžti.
6. **Prieš pjaudami patikrinkite, ar tarpas aplink ruošinį yra pakankamas, kad tiesinio pjūklo pjūklelis neįpjautų grindų, darbastalio ir pan.**
7. **Tvirtai laikykite įrenginį.**
8. **Žiūrėkite, kad rankos būtų kuo toliau nuo judamųjų dalių.**
9. **Nepalikite veikiančio įrankio. Naudokite įrankį tik laikydami rankomis.**
10. **Prieš patraukdami tiesinio pjūklo pjūklelį nuo ruošinio, būtinai išjunkite įrenginį ir palaukite, kol jis visiškai sustos.**
11. **Nelieskite tiesinio pjūklo pjūklelio arba ruošinio iškart po naudojimo: jie gali būti itin karšti ir nudeginti odą.**
12. **Be reikalo nenaudokite įrankio be apkrovos.**
13. **Atsižvelgdami į apdirbamą medžiagą ir darbo pobūdį, būtinai užsidėkite kaukę, saugančią nuo dulkių / respiratorių.**
14. **Kai kuriose medžiagose esama cheminių medžiagų, kurios gali būti nuodingos. Saugokitės, kad neįkvėptumėte dulkių ir nesiliestumėte oda. Laikykitės medžiagų tiekėjo saugos duomenų.**
15. **Prieš dirbdami įsitikinkite, kad nėra jokio paslėpto daikto, pavyzdžiui, elektros vamzdžio, vandens vamzdžio arba dujų vamzdžio ruošinyje.** Kitu atveju atbulinių pjūklų ašmenys gali juos paliesti ir sukelti elektros smūgį, elektros nuotėkį ar dujų nuotėkį.
16. **Dirbdami su įrankiu dideliame aukštyje, įsitikinkite, kad apačioje nėra žmonių.** Numestos medžiagos arba įrankis gali sunkiai sužaloti.

17. **Jei įrankis atsitiktinai iškrito arba jį numetėte, apžiūrėkite įrankį ir tiesinio pjūklo ašmenis, ar nėra pažeidimų, įtrūkimų arba deformacijų.** Šios problemos gali sukelti nelaimingą atsitikimą arba sužalojimą.
18. **Jei sutrinka įrankio veikimas arba jis veikdamas skleidžia neįprastus garsus, nedelsdami išjunkite įrankį ir nustokite juo naudotis.** Kreipkitės į parduotuvę, kurioje jį įsigijote, arba į vietinį „Makita“ priežiūros centrą, kad patikrintų ir suremontuotų. Toliau naudodami įrankį, galite jį sugadinti arba netikėtai susižaloti.

SAUGOKITE ŠIAS INSTRUKCIJAS.

⚠*ĮSPĖJIMAS:* NELEISKITE, kad patogumas ir gaminio pažinimas (įgyjamas pakartotinai naudojant) susilpnintų griežtą saugos taisyklių, taikytinų šiam gaminiui, laikymąsi. Dėl NETINKAMO NAUDOJIMO arba saugos taisyklių, kurios pateiktos šioje instrukcijoje, nesilaikymo galima rimtai susižeisti.

Svarbios saugos instrukcijos, taikomos akumuliatoriaus kasetei

1. **Prieš naudodami akumuliatoriaus kasetę, perskaitykite visas instrukcijas ir perspėjimus ant (1) akumuliatorių įkroviklio, (2) akumuliatorių ir (3) akumuliatorių naudojančio gaminio.**
2. **Neardykite ir negadinkite akumuliatoriaus kasetės.** Dėl to ji gali užsidegti, per daug įkaisti arba sprogti.
3. **Jei įrankio darbo laikas žymiai sutrumpėjo, nedelsdami nutraukite darbą su įrankiu. Tai gali kelti perkaitimo, nudegimų ar net sprogimo pavojų.**
4. **Jei elektrolitas pateko į akis, plaukite jas tyru vandeniu ir nedelsdami kreipkitės į gydytoją. Gali kilti regėjimo praradimo pavojus.**
5. **Neužtrumpinkite akumuliatoriaus kasetės:**
   (1) **Nelieskite kontaktų degiomis medžiagomis.**
   (2) **Venkite laikyti akumuliatoriaus kasetę kartu su kitais metaliniais daiktais, pavyzdžiui, vinimis, monetomis ir pan.**
   (3) **Saugokite akumuliatoriaus kasetę nuo vandens ir lietaus.**

   Trumpasis jungimas akumuliatoriuje gali sukelti stiprią srovę, perkaitimą, galimus nudegimus ar net akumuliatoriaus gedimą.
6. **Nelaikykite ir nenaudokite įrankio ir akumuliatoriaus kasetės vietose, kur temperatūra gali pasiekti ar viršyti 50 °C (122 °F).**
7. **Nedeginkite akumuliatoriaus kasetės, net jei yra stipriai pažeista ar visiškai susidėvėjusi. Ugnyje akumuliatoriaus kasetė gali sprogti.**
8. **Akumuliatoriaus kasetės nekalkite, nepjaustykite ir nemėtykite ir taip pat į ją netrankykite kietu daiktu.** Taip elgiantis, ji gali užsidegti, per daug įkaisti arba sprogti.
9. **Nenaudokite pažeisto akumuliatoriaus.**
10. **Įdėtoms ličio jonų akumuliatoriams taikomi Pavojingų prekių teisės akto reikalavimai.** Komercinis transportas, pvz., trečiųjų šalių, prekių vežimo atstovų, turi laikytis specialaus reikalavimo ant pakuotės ir ženklinimo.
    Norėdami paruošti siųstiną prekę, pasitarkite su pavojingų medžiagų specialistu. Be to, laikykitės galimai išsamesnių nacionalinių reglamentų.
    Užklijuokite juosta arba padenkite atvirus kontaktus ir supakuokite akumuliatorių taip, kad ji pakuotėje nejudėtų.
11. **Kai išmetate akumuliatoriaus kasetę, išimkite ją iš įrankio ir išmeskite saugioje vietoje. Vadovaukitės vietos reglamentais dėl akumuliatorių išmetimo.**
12. **Baterijas naudokite tik su „Makita“ nurodytais gaminiais.** Baterijas įdėjus į netinkamus gaminius gali kilti gaisras, gaminys pernelyg kaisti, kilti sprogimas arba pratekėti elektrolitas.
13. **Jei įrankis bus ilgą laiką nenaudojamas, akumuliatorių būtina išimti iš įrankio.**
14. **Darbo metu ir po akumuliatoriaus kasetė gali būti įkaitusi ir dėl to nudeginti. Imdami akumuliatoriaus kasetes, būkite atsargūs.**
15. **Tuojau pat po naudojimo nelieskite įrankio gnybtų, nes jie gali būti įkaitę tiek, kad nudegins.**
16. **Neleiskite, kad į akumuliatoriaus kasetės gnybtus, angas ir griovelius patektų drožlių, dulkių ar žemių.** Jos gali sukelti kaitimą, užsidegti, sprogti ir sukelti įrankio ar akumuliatoriaus kasetės gedimą, dėl ko galima nusideginti ar susižaloti.
17. **Jeigu įrankis nėra pritaikytas naudoti šalia aukštos įtampos elektros linijų, akumuliatoriaus kasetės nenaudokite šalia aukštos įtampos elektros linijų.** Dėl to gali sutrikti įrankio ar akumuliatoriaus kasetės veikimas arba jie gali sugesti.
18. **Laikykite akumuliatorių vaikams nepasiekiamoje vietoje.**

SAUGOKITE ŠIAS INSTRUKCIJAS.

⚠*PERSPĖJIMAS:* Naudokite tik originalų „Makita“ akumuliatorių. Neoriginalaus „Makita“ arba pakeisto akumuliatoriaus naudojimas gali nulemti gaisrą, asmens sužalojimą ir pažeidimą. Tai taip pat panaikina „Makita“ suteikiamą „Makita“ įrankio ir įkroviklio garantiją.

PASTABA: „Makita“ neatsako už jokius nelaimingus atsitikimus, kilusius naudojant neoriginalius „Makita“ akumuliatorius arba modifikuotus akumuliatorius. Originalių „Makita“ akumuliatorių suderinamumas su „Makita“ įrankiais ir įkrovikliais buvo kruopščiai įvertintas pagal galiojančius teisės aktus ir saugos standartus.

Patarimai, ką daryti, kad akumuliatorius veiktų kuo ilgiau

1. **Pakraukite akumuliatoriaus kasetę prieš jai visiškai išsikraunant. Visuomet nustokite naudoti įrankį ir pakraukite akumuliatoriaus kasetę, kai pastebite, kad įrankio galia**

sumažėjo.

2. **Niekada nekraukite iki galo įkrautos akumuliatoriaus kasetės. Perkraunant trumpėja akumuliatoriaus eksploatacijos laikas.**
3. **Akumuliatoriaus kasetę kraukite esant kambario temperatūrai 10 - 40 °C. Prieš pradėdami krauti, leiskite įkaitusiai akumuliatoriaus kasetei atvėsti.**
4. **Kai akumuliatoriaus kasetės nenaudojate, ją išimkite iš įrankio ar įkroviklio.**
5. **Įkraukite akumuliatoriaus kasetę, jei jos nenaudojate ilgą laiką (ilgiau nei šešis mėnesius).**

VEIKIMO APRAŠYMAS

⚠PERSPĖJIMAS:

- Prieš reguliuodami įrenginį arba tikrindami jo veikimą visada patikrinkite, ar įrenginys išjungtas, o akumuliatorių kasetė - nuimta.

Akumuliatoriaus kasetės uždėjimas ir nuėmimas

► **Pav.1:** **1.** Raudonas indikatorius **2.** Mygtukas **3.** Akumuliatoriaus kasetė

⚠PERSPĖJIMAS:

- Prieš įdėdami arba išimdami akumuliatoriaus kasetę, visada išjunkite įrankį.
- **Įdėdami arba išimdami akumuliatoriaus kasetę, tvirtai laikykite įrankį ir akumuliatoriaus kasetę.** Jeigu įrankį ir akumuliatoriaus kasetę laikysite netvirtai, jie gali išskysti iš jūsų rankų ir sąlygoti įrankio bei akumuliatoriaus kasetės gedimą ir vartotojo sužalojimą.

Jei norite išimti akumuliatoriaus kasetę, ištraukite ją iš įrankio, stumdami mygtuką, esantį kasetės priekyje. Jeigu norite įdėti akumuliatoriaus kasetę, sutapdinkite liežuvėlį ant akumuliatoriaus kasetės su grioveliu korpuse ir įstumkite į skirtą vietą. Įdėkite iki galo, kol spragtelėdama užsifiksuos. Jeigu matote raudoną indikatorių viršutinėje mygtuko pusėje, ji nėra visiškai užfiksuota.

⚠PERSPĖJIMAS:

- Akumuliatoriaus kasetę visada įkiškite iki galo, kol nebematysite raudono indikatoriaus. Priešingu atveju ji gali atsitiktinai iškristi iš įrankio, sužeisti jus ar aplinkinius.
- Nekiškite akumuliatoriaus kasetės jėga. Jeigu kasetė sunkiai lenda, ji kišama netinkamai.

Akumuliatoriaus apsaugos sistema (ličio jonų akumuliatorius su žvaigždutės ženklu)

► **Pav.2:** **1.** Žvaigždutės ženklas

Ličio jonų akumuliatoriuose su žvaigždutės ženklu būna įrengta apsaugos sistema. Ši sistema automatiškai atjungia įrankio maitinimą, kad akumuliatorius tarnautų ilgiau.

Įrankis automatiškai išsijungs darbo metu, esant vienai iš šių įrankio ir (arba) akumuliatorius darbo sąlygai:

- Perkrautas:
  Įrankis naudojamas taip, kad jame neįprastai padidėja elektros srovė.
  Tokiu atveju atleiskite įrankio svirtinį jungiklį/gaiduką ir nutraukite darbą, dėl kurio kilo įrankio perkrova. Po to vėl paspauskite svirtinį jungiklį / gaiduką, kad vėl įjungtumėte įrankį.
  Jeigu įrankis neįsijungia, reiškia perkrautas akumuliatorius. Tokiu atveju palaukite, kol akumuliatorius atvės, paskui vėl paspauskite svirtinį jungiklį/gaiduką.
- Žema akumuliatoriaus įtampa:
  Likusi akumuliatoriaus energija per maža ir įrankis negali veikti. Tokiu atveju išimkite akumuliatorių ir įkraukite jį.

Likusios akumuliatoriaus galios rodymas

Tik akumuliatoriaus kasetėms su indikatoriumi

Paspauskite akumuliatoriaus kasetės tikrinimo mygtuką, kad būtų rodoma likusi akumuliatoriaus energija. Maždaug trims sekundėms užsidegs indikatorių lemputės.

► **Pav.3:** **1.** Indikatorių lemputės **2.** Tikrinimo mygtukas

Indikatorių lemputės			Likusi galia
Šviečia	Nešviečia	Blyksi	
■	□	◪	
■ ■ ■ ■			75 - 100 %
■ ■ ■ □			50 - 75 %
■ ■ □ □			25 - 50 %
■ □ □ □			0 - 25 %
◪ □ □ □			Įkraukite akumuliatorių.
■ ■ □ □ ↑ ↓ □ □ ■ ■			Galimai įvyko akumuliatoriaus veikimo triktis.

PASTABA: Rodmuo gali šiek tiek skirtis nuo faktinės energijos lygio – tai priklauso nuo naudojimo sąlygų ir aplinkos temperatūros.

PASTABA: Veikiant akumuliatoriaus apsaugos sistemai ims mirksėti pirmoji (toliausiai kairėje) indikatoriaus lemputė.

Jungiklio veikimas

PERSPĖJIMAS:

- Prieš įdėdami akumuliatoriaus kasetę į įrankį, visuomet patikrinkite, ar svirtinis jungiklis/gaidukas gerai veikia, o atleistas grįžta į išjungimo padėtį „OFF“.

► **Pav.4:** **1.** Atlaisvinimo mygtukas **2.** Atlaisvinimo svirtelė **3.** Jungiklio svirtis **4.** Gaidukas

Kad svirtinis jungiklis/gaidukas nebūtų atsitiktinai nuspaustas, yra atlaisvinimo svirtelė/mygtukas. Norėdami paleisti įrankį, paspauskite svirtinį jungiklį arba gaiduką.

- Jeigu įrengtas svirtinis jungiklis, norėdami įjungti įrankį, patraukite atlaisvinimo svirtelę, po to patraukite svirtinį jungiklį.
- Jeigu įrengtas gaidukas, norėdami įjungti įrankį, nuspauskite atlaisvinimo mygtuką, po to patraukite gaiduką. Atlaisvinimo mygtuką galima nuspausti iš kairės arba dešinės pusės.

Įrankio greitis didėja stipriau spaudžiant svirtinį jungiklį/gaiduką. Norėdami sustabdyti, atleiskite svirtinį jungiklį/gaiduką.

PASTABA:

Negalima stipriai spausti svirtinio jungiklio/gaiduko, nenuspaudus atlaisvinimo svirtelės/mygtuko. Galite sugadinti jungiklį.

Priekinės lemputės uždegimas

► **Pav.5:** **1.** Lempa

PERSPĖJIMAS:

- Nežiūrėkite tiesiai į šviesą arba šviesos šaltinį.

Paspauskite svirtinį jungiklį/gaiduką lemputei uždegti. Lemputė degs tol, kol bus nuspaustas svirtinis jungiklis/gaidukas.
Atleidus svirtinį jungiklį/gaiduką, lemputė automatiškai užgęsta po 10–15 sekundžių.

Atraminės plokštės reguliavimas

► **Pav.6:** **1.** Šešiabriaunis veržliaraktis **2.** Šešiakampis varžtas **3.** Atleisti

Kai ašmenys atšimpa vienoje vietoje išilgai pjaunamojo krašto, atraminę plokštę reikia perstumti taip, kad būtų pjaunama aštria, dar nenaudota pjaunamojo krašto dalimi. Šitaip ašmenimis bus galima naudotis kur kas ilgiau.
Norėdami pakeisti pado padėtį, atsukite varžtą šešiakampiu veržliarakčiu.
Pastumkite padą į norimą padėtį, tada vėl tvirtai užveržkite varžtą.

SURINKIMAS

PERSPĖJIMAS:

- Prieš darydami ką nors įrankiui visada patikrinkite, ar įrenginys išjungtas, o akumuliatorių kasetė - nuimta.

Pjūklo ašmenų sumontavimas arba nuėmimas

PERSPĖJIMAS:

- Visuomet nuvalykite visas prie pjūklo ašmenų, pjūklo veržtuvo ir/arba šliaužiklio prilipusias drožles arba medžiagos gabalėlius. Jeigu nevalysite, pjūklas gali atsilaisvinti ir sužeisti jus.

Modeliui DJR183

► **Pav.7:** **1.** Siaurapjūklio ašmenys **2.** Disko veržtuvo mova

Iki galo įkiškite tiesinio siaurapjūklio pjūklelį į pjūklelio veržtuvą. Pjūklelio veržtuvo mova pasisuka ir užfiksuoja pjūklelį. Pabandykite ištraukti pjūklelį, kad įsitikintumėte jog jo negalima ištraukti.

PERSPĖJIMAS:

- Jeifu pjūklo ašmenis įkišite nepakankamai giliai, pjaunant ašmenys gali netikėtai išsitraukti. Tai itin pavojinga.

PASTABA:

- Modelyje DJR183 metalo pjūklelio ašmenų naudoti negalima.

► **Pav.8:** **1.** Pjovimo diskas **2.** Disko veržtuvo mova

Norėdami ištraukti pjūklo ašmenis, iki galo pasukite pjūklo veržtuvo movą rodyklės kryptimi. Pjūklo ašmenys ištraukti, o pjūklo veržtuvo mova užfiksuota ataisvintoje padėtyje.

PASTABA:

- Jeigu bandysite ištraukti pjūklo ašmenis iki galo nepasukę pjūklo veržtuvo movos, mova nebus užfiksuota. Tokiu atveju, iki galo pasukite pjūklo veržtuvo movą, tada užfiksuokite ją atlaisvintoje padėtyje.

Modeliui DJR185

► **Pav.9:** **1.** Šešiabriaunis veržliaraktis **2.** Sraigtas **3.** Atleisti **4.** Priveržkite

► **Pav.10:** **1.** Siaurapjūklio ašmenys **2.** Šešiabriaunis veržliaraktis **3.** Anga siaurapjūklio ašmenims **4.** Disko veržtuvas

Norėdami įtaisyti pjovimo ašmenis, atsukite varžtą šešiakampiu veržliarakčiu.
Montuodami siaurapjūklio pjūklelį, paspauskite varžtą šešiakampiu veržliarakčiu, kad būtų atverta anga pjūkleliui įdėti.

► **Pav.11:** **1.** Pjovimo diskas **2.** Disko veržtuvas **3.** Anga siaurapjūklio ašmenims **4.** Anga metalo pjūklelio ašmenims

► **Pav.12**

Galite naudoti ir metalo pjūklelių ašmenis (B tipo), ir siaurapjūklių ašmenis, priklausomai nuo atliekamo

darbo. Įkiškite pjovimo ašmenis tiesiai į ašmenų veržtuvą ir tvirtai užveržkite šešiakampiu veržliarakčiu. Šiek tiek patraukite už pjovimo ašmenų, patikrindami, ar pjovimo ašmenys darbo metu neiškris.
Norėdami nuimti pjovimo ašmenis, atlikite įdėjimo veiksmus atvirkščia eilės tvarka.

Šešiabriaunio veržliarakčio laikymas

► **Pav.13:** **1.** Šešiabriaunis veržliaraktis **2.** Išsikišimas

Nenaudojamą šešiabriaunį veržliaraktį laikykite taip, kaip parodyta paveikslėlyje, kad nepamestumėte.

NAUDOJIMAS

⚠PERSPĖJIMAS:

- Pjaudami visada tvirtai prispauskite atraminę plokštę prie ruošinio. Atraminė plokštė visada turi būti tvirtai prispausta prie pjovinio - jeigu tarp jų bus tarpas, pjaunant atsiras didelė vibracija ir (arba) sąsūka, dėl to ašmenys gali įstrigti, o tai pavojinga.
- Pjaudami metalą, visada dėvėkite pirštines, apsaugančias nuo lekiančių karštų drožlių.
- Visada būtinai dėvėkite tinkamas akių apsaugas, atitinkančias esamus nacionalinius standartus.
- Pjaudami metalą, visada naudokite tinkamą aušinimo priemonę (pjovimo alyvą). Jeigu jos nenaudosite, ašmenys gali per anksti nusidėvėti.

► **Pav.14**

Tvirtai prispauskite atraminę plokštę prie ruošinio. Laikykite tvirtai, kad įrankis nešokinėtų. Lengvai pjovimo ašmenimis palieskite ruošinį. Pirmiausia, padarykite bandomąjį įpjovimą, naudodami mažesnį greitį. Po to padidinkite greitį ir tęskite pjovimą.

► **Pav.15**

► **Pav.16**

- Galite naudoti svirtinį jungiklį arba gaiduką, priklausomai nuo atliekamo darbo.

PASTABA:

- Jei įrankis naudojamas tol, kol akumuliatoriaus kasetė išsikrauna, leiskite įrankiui pailsėti 15 minučių prieš tęsdami su kitu akumuliatoriumi.

TECHNINĖ PRIEŽIŪRA

⚠PERSPĖJIMAS:

- Visuomet įsitikinkite, kad įrankis yra išjungtas ir akumuliatoriaus kasetė yra nuimta prieš atliekant apžiūrą ir priežiūrą.
- Niekada nenaudokite gazolino, benzino, tirpiklio, spirito arba panašių medžiagų. Gali atsirasti išblukimų, deformacijų arba įtrūkimų.

Kad gaminys būtų SAUGUS ir PATIKIMAS, jį taisyti, apžiūrėti ar vykdyti bet kokią kitą priežiūrą ar derinimą turi įgaliotasis kompanijos „Makita" techninės priežiūros centras; reikia naudoti tik kompanijos „Makita" pagamintas atsarginės dalis.

PASIRENKAMI PRIEDAI

⚠PERSPĖJIMAS:

- Su šiame vadove aprašytu įrenginiu „Makita" rekomenduojama naudoti tik nurodytus priedus ir papildomus įtaisus. Jeigu bus naudojami kitokie priedai ar papildomi įtaisai, gali būti sužaloti žmonės. Priedus arba papildomus įtaisus naudokite tik pagal paskirtį.

Jeigu norite daugiau sužinoti apie tuos priedus, kreipkitės į artimiausią „Makita" techninės priežiūros centrą.

- Atbulinių pjūklų ašmenys
- Metalo pjūklelių ašmenys (tik modeliui DJR185)
- Originalus „Makita" akumuliatorius ir kroviklis

PASTABA:

- Kai kurie sąraše esantys priedai gali būti pateikti įrankio pakuotėje kaip standartiniai priedai. Jie įvairiose šalyse gali skirtis.

TEHNILISED ANDMED

Mudel		DJR183	DJR185
Käigu pikkus		13 mm	
Käiku minutis (min^{-1})		0 - 3 000	
Max lõikeulatus	Toru	50 mm	
	Puit	50 mm	
Üldpikkus (olenevalt akust)		392 - 398 mm	
Netomass		1,5 - 1,9 kg	1,5 - 1,8 kg
Nimipinge		Alalisvool 18 V	

- Meie pideva uuringu- ja arendusprogrammi tõttu võidakse tehnilisi andmeid muuta ilma sellest ette teatamata.
- Tehnilised andmed võivad riigiti erineda.
- Netokaal hõlmab tarviku(te) kergeimat ja raskeimat kombinatsiooni ja akukassetti/-kassette, mis on kasutusjuhendiga kooskõlas olevaks tavapäraseks ja ohutuks kasutamiseks lubatud.

Sobiv akukassett ja laadija

Akukassett	BL1815N / BL1820B / BL1830B / BL1840B / BL1850B / BL1860B
Laadija	DC18RC / DC18RD / DC18RE / DC18SD / DC18SE / DC18SF / DC18SH / DC18WC

- Mõned eespool loetletud akukassetid ja -laadijad ei pruugi olla teie riigis saadaval.

⚠*HOIATUS:* Kasutage ainult ülalpool loetletud akukassette ja laadijaid. Muude akukassettide ja laadijate kasutamine võib tekitada vigastusi ja/või tulekahju.

Ettenähtud kasutamine
Tööriist on ette nähtud puidu, plastiku ja rauasulamite lõikamiseks.

Müra
Tüüpiline A-korrigeeritud müratase vastavalt EN62841-2-11:

Mudel DJR185
Mürarõhutase (L_{pA}): 79 dB (A)
Määramatus (K): 3 dB (A)
Müratase töötamisel võib ületada 80 dB (A).

Mudel DJR183
Mürarõhutase (L_{pA}): 80 dB (A)
Müravõimsustase (L_{WA}): 88 dB (A)
Määramatus (K): 3 dB (A)

MÄRKUS: Deklareeritud müra väärtust (väärtuseid) on mõõdetud kooskõlas standardse katsemeetodiga ning seda võib kasutada ühe seadme võrdlemiseks teisega.

MÄRKUS: Deklareeritud müraemissiooni väärtust/väärtusi võib kasutada ka kokkupuute esmaseks hindamiseks.

⚠*HOIATUS:* Kasutage kõrvakaitsmeid.

⚠*HOIATUS:* Olenevalt tööriista kasutamisviisidest võib müraemissioon elektritööriista tegeliku kasutamise ajal erineda deklareeritud väärtus(t) est.

⚠*HOIATUS:* Rakendage operaatori kaitsmiseks kindlasti piisavaid ohutusabinõusid, mis põhinevad hinnangulisel müratasemel tegelikus töösituatsioonis (võttes arvesse tööperioodi kõiki osasid, näiteks korrad, kui seade lülitatakse välja ja seade töötab tühikäigul, lisaks tööajale).

Vibratsioon

Vibratsiooni koguväärtus (kolmeteljeliste vektorite summa), mis on kindlaks tehtud standardi EN62841-2-11 kohaselt:

Mudel DJR183, DJR185
Töörežiim: laudade saagimine
Vibratsioonitase ($a_{h,B}$): 8,0 m/s^2
Määramatus (K): 1,5 m/s^2
Töörežiim: puittalade saagimine
Vibratsioonitase ($a_{h,WB}$): 7,0 m/s^2
Määramatus (K): 1,5 m/s^2

MÄRKUS: Deklareeritud vibratsiooni koguväärtust (-väärtuseid) on mõõdetud kooskõlas standardse katsemeetodiga ning seda võib kasutada ühe seadme võrdlemiseks teisega.

MÄRKUS: Deklareeritud vibratsiooni koguväärtust/-väärtusi võib kasutada ka kokkupuute esmaseks hindamiseks.

⚠*HOIATUS:* Olenevalt tööriista kasutamisviisidest võib vibratsioontase elektritööriista tegeliku kasutamise ajal erineda deklareeritud väärtus(t) est.

⚠*HOIATUS:* Rakendage operaatori kaitsmiseks kindlasti piisavaid ohutusabinõusid, mis põhinevad hinnangulisel müratasemel tegelikus töösituatsioonis (võttes arvesse tööperioodi kõiki osasid, näiteks korrad, kui seade lülitatakse välja ja seade töötab tühikäigul, lisaks tööajale).

Allpool on toodud korduvast löögivibratsioonist tuleneva kiirenduse tippamplituudi keskmised väärtused (p_F) koos vastava määramatusega (K), mis on kindlaks tehtud kooskõlas standardiga EN62841-2-11.

Mudel DJR185
Töörežiim: laudade saagimine
p_F : 347 m/s^2
Määramatus (K) : 59 m/s^2
Töörežiim: puittalade saagimine
p_F : 320 m/s^2
Määramatus (K) : 26 m/s^2
Mudel DJR183
Töörežiim: laudade saagimine
p_F : 326 m/s^2
Määramatus (K) : 101 m/s^2
Töörežiim: puittalade saagimine
p_F : 334 m/s^2
Määramatus (K) : 111 m/s^2

MÄRKUS: Nende deklareeritud väärtuste põhjal ei saa määrata käte kokkupuudet vibratsiooniga.

Vastavusdeklaratsioon

Ainult Euroopa riikide puhul

EL-i/ÜK vastavusdeklaratsiooni saab vaadata alljärgnevalt URL-ilt.

https://support.makita.biz/doc/doc_index.html

Üldised elektritööriistade ohutushoiatused

⚠*HOIATUS* Lugege läbi kõik selle elektritööriistaga kaasas olevad ohutushoiatused, juhised, illustratsioonid ja tehnilised andmed. Alljärgnevate juhiste eiramine võib põhjustada elektrilöögi, süttimise ja/või raske kehavigastuse.

Hoidke edaspidisteks viideteks alles kõik hoiatused ja juhtnöörid.

Hoiatustes kasutatud termini „elektritööriist" all peetakse silmas elektriga töötavaid (juhtmega) elektritööriistu või akuga töötavaid (juhtmeta) elektritööriistu.

Juhtmeta lõikesae ohutusjuhised

1. **Hoidke elektritööriista lõikamise ajal isoleeritud käepidemest, kui lõikeriist võib kokku puutuda peidetud juhtmetega.** Voolu all oleva juhtmega kokkupuutesse sattunud lõiketera võib pingestada elektritööriista metallosi ning põhjustada kasutajale elektrilöögi.
2. **Kasutage klambreid või mõnda muud sobivat viisi töödeldava detaili kinnitamiseks ja toetamiseks stabiilsele alusele.** Töödeldava detaili hoidmisel käega või vastu keha on detail ebastabiilses asendis ning võib põhjustada kontrolli kaotust.
3. **Kasutage alati kaitseprille või ohutusprille. Tavalised prillid või päikeseprillid EI OLE kaitseprillid.**
4. **Vältige naeltesse sisselõikamist. Kontrollige, kas töödeldavas detailis on naelu. Eemaldage need enne töö alustamist.**
5. **Kui lõiketera kaugus tallast on minimaalne, kasutage lõiketera, mis läheb täielikult töödeldavast detailist läbi.** Vastasel juhul võib lõiketera puruneda.
6. **Enne lõikamist kontrollige piisava vaba ruumi olemasolu töödeldava detaili ümber, et lõikesaetera ei tabaks põrandat, tööpinki jne.**
7. **Hoidke tööriistast kindlalt kinni.**
8. **Hoidke käed liikuvatest osadest eemal.**
9. **Ärge jätke tööriista käima. Käivitage tööriist ainult siis, kui hoiate seda käes.**
10. **Enne lõikesaetera eemaldamist töödeldavast detailist lülitage lõikesaag alati välja ja oodake, kuni lõikesaetera on täielikult seiskunud.**
11. **Ärge puudutage lõikesaetera ega töödeldavat detaili vahetult pärast tööd, sest need võivad olla äärmiselt kuumad ja põletada nahka.**
12. **Ärge käitage tööriista tarbetult koormamata olekus.**
13. **Kasutage alati õiget tolmumaski/respiraatorit, mis vastab materjalile ja rakendusele, millega töötate.**
14. **Mõned materjalid võivad sisaldada mürgiseid aineid. Võtke meetmed tolmu sissehingamise ja nahaga kokkupuute vältimiseks. Järgige materjali tarnija ohutusteavet.**
15. **Enne töötamist veenduge, et töödeldavas detailis ei oleks selliseid varjatud esemeid nagu elektri-, vee- või gaasitoru.** Muidu võib lõikesaetera nende vastu puutuda, mis võib põhjustada elektrilööki, elektri- või gaasileket.
16. **Tööriista kasutamisel kõrguses jälgige, et all ei oleks inimesi.** Materjalide või tööriista allakukkumine võib põhjustada raskeid vigastusi.
17. **Kui tööriist kukub kogemata maha, kontrollige, ega tööriistal ja lõikesaeteral ei ole kahjustusi, mõrasid või deformatsiooni.** Need probleemid võivad põhjustada õnnetusi või kehavigastusi.
18. **Kui tööriistas tekib kasutamise ajal tõrge või ebatavaline müra, lülitage tööriist kohe välja ja lõpetage selle kasutamine.** Pöörduge kontrollimiseks ja remontimiseks kauplusesse, kust te selle ostsite, või kohaliku Makita hoolduskeskuse poole. Tööriista edasi kasutamine võib põhjustada

kahjustusi või ootamatuid vigastusi.

HOIDKE JUHEND ALLES.

⚠*HOIATUS:* ÄRGE UNUSTAGE järgida toote ohutusnõudeid mugavuse või toote (korduskasutamisega saavutatud) hea tundmise tõttu. VALE KASUTUS või kasutusjuhendi ohutuseeskirjade eiramine võib põhjustada tervisekahjustusi.

Akukassetiga seotud olulised ohutusjuhised

1. **Enne akukasseti kasutamist lugege (1) akulaadijal, (2) akul ja (3) seadmel olevad juhtnöörid ja hoiatused läbi.**
2. **Ärge võtke akukassetti lahti ega muutke seda.** See võib põhjustada tulekahju, liigset kuumust või plahvatuse.
3. **Kui tööaeg järsult lüheneb, siis lõpetage kohe kasutamine. Edasise kasutamise tulemuseks võib olla ülekuumenemisoht, võimalikud põletused või isegi plahvatus.**
4. **Kui elektrolüüti satub silma, siis loputage silma puhta veega ja pöörduge koheselt arsti poole. Selline õnnetus võib põhjustada pimedaksjäämist.**
5. **Ärge tekitage akukassetis lühist:**
   (1) **Ärge puutuge klemme elektrijuhtidega.**
   (2) **Ärge hoidke akukassetti tööriistakastis koos metallesemetega, nagu naelad, mündid jne.**
   (3) **Ärge tehke akukassetti märjaks ega jätke seda vihma kätte.**
   Aku lühis võib põhjustada tugevat elektrivoolu, ülekuumenemist, põletusi ning ka seadet tõsiselt kahjustada.
6. **Ärge hoidke ega kasutage tööriista ja akukassetti kohtades, kus temperatuur võib tõusta üle 50 °C (122 °F).**
7. **Ärge põletage akukassetti isegi siis, kui see on saanud tõsiselt vigastada või on täiesti kulunud. Akukassett võib tules plahvatada.**
8. **Ärge naelutage, lõigake, muljuge, visake akukassetti ega laske sel kukkuda, samuti ärge lööge selle pihta kõva esemega.** Selline tegevus võib põhjustada tulekahju, liigset kuumust või plahvatuse.
9. **Ärge kasutage kahjustatud akut.**
10. **Sisalduvatele liitium-ioonakudele võivad kohalduda ohtlike kaupade õigusaktide nõuded.**
    Kaubanduslikul transportimisel, näiteks kolmandate poolte või transpordiettevõtete poolt, tuleb järgida pakendil ja siltidel toodud erinõudeid. Transportimiseks ettevalmistamisel on vajalik pidada nõu ohtliku materjali eksperdiga. Samuti tuleb järgida võimalike riiklike regulatsioonide üksikasjalikumaid nõudeid.
    Katke teibiga või varjake avatud kontaktid ja pakendage aku selliselt, et see ei saaks pakendis liikuda.
11. **Kasutuskõlbmatuks muutunud akukasseti kõrvaldamiseks eemaldage see tööriistast ja viige selleks ette nähtud kohta. Järgige kasutuskõlbmatuks muutunud aku kõrvaldamisel kohalikke eeskirju.**
12. **Kasutage akusid ainult Makita heaks kiidetud toodetega.** Akude paigaldamine selleks mitte ettenähtud toodetele võib põhjustada süttimist, ülemäärast kuumust, plahvatamist või elektrolüüdi lekkimist.
13. **Kui tööriista ei kasutata pika ajaperioodi jooksul, tuleb aku tööriistast eemaldada.**
14. **Kasutamise ajal ja pärast kasutamist võib akukassett kuumeneda, mis võib põhjustada põletusi või madala temperatuuri põletusi. Olge kuuma akukasseti kandmisel ettevaatlik.**
15. **Ärge puudutage tööriista klemmi kohe pärast kasutamist, sest see võib olla kuum ja põhjustada põletusi.**
16. **Hoidke akukasseti klemmid, avad ja sooned tükikestest, tolmust ja mullast puhtad.** See võib põhjustada tööriista või aku ülekuumenemist, süttimist, purunemist ja talitlushäireid, mis võib lõppeda põletuste või kehavigastustega.
17. **Kui tööriist ei kannata kasutamist kõrgepingeliinide lähedal, ärge kasutage akukassetti kõrgepingeliinide lähedal.** Muidu võib tööriist või akukassett puruneda või sellel tõrge tekkida.
18. **Hoidke akut lastele kättesaamatult.**

HOIDKE JUHEND ALLES.

⚠*ETTEVAATUST:* Kasutage ainult Makita originaalakusid. Mitte Makita originaalakude või muudetud akude kasutamine võib põhjustada akude süttimise, kehavigastuse ja kahjustuse. Samuti muudab see kehtetuks Makita tööriista ja laadija Makita garantii.

TÄHELEPANU: Makita ei vastuta õnnetuste eest, mis tekivad muude kui Makita originaalakude või modifitseeritud akude kasutamisest. Makita originaalakude sobivust Makita tööriistade ja laadijatega on kooskõlas kohalduva õiguse ja ohutusstandarditega põhjalikult kontrollitud.

Vihjeid aku maksimaalse kasutusaja tagamise kohta

1. **Laadige akukassetti enne selle täielikku tühjenemist. Kui märkate, et tööriist töötab väiksema võimsusega, peatage töö ja laadige akukassetti.**
2. **Ärge laadige täielikult laetud akukassetti. Ülelaadimine lühendab akude kasutusiga.**
3. **Laadige akukassetti toatemperatuuril 10 °C - 40 °C. Enne laadimist laske kuumenenud akukassetil maha jahtuda.**
4. **Kui te ei kasuta parajasti akukassetti, eemaldage see tööriistast või laadurist.**
5. **Kui te ei kasuta akukassetti kauem kui kuus kuud, laadige see.**

FUNKTSIONAALNE KIRJELDUS

ETTEVAATUST:

- Kandke alati hoolt selle eest, et tööriist oleks enne reguleerimist ja kontrollimist välja lülitatud ja akukassett eemaldatud.

Akukasseti paigaldamine või eemaldamine

► **Joon.1:** **1.** Punane näidik **2.** Nupp **3.** Akukassett

ETTEVAATUST:

- Lülitage tööriist alati enne akukasseti paigaldamist või eemaldamist välja.
- **Hoidke tööriista ja akukassetti kindlalt käes, kui paigaldate või eemaldate akukassetti.** Kui eirata nõuet tööriista ja akukassetti hoidmise kohta, võivad need käest libiseda ja maha kukkudes puruneda ja põhjustada kehavigastusi.

Akukasseti eemaldamiseks libistage see tööriista küljest lahti, vajutades kasseti esiküljel paiknevat nuppu alla.
Akukasseti paigaldamiseks joondage akukasseti keel korpuse soonega ja libistage kassett oma kohale. Paigaldage kassett alati nii kaugele, et see lukustuks klõpsatusega oma kohale. Kui näete nupu ülaosas punast osa, pole kassett täielikult lukustunud.

ETTEVAATUST:

- Paigaldage akukassett alati täies ulatuses nii, et punast osa ei jääks näha. Vastasel korral võib kassett tööriistast välja kukkuda ning vigastada Teid või läheduses viibivaid isikuid.
- Ärge rakendage jõudu akukasseti paigaldamisel. Kui kassett ei lähe kergesti sisse, pole see õigesti paigaldatud.

Aku kaitsesüsteem (tähe märgisega liitiumioonaku)

► **Joon.2:** **1.** Tähe märgis

Tähe märgisega liitiumioonakud on varustatud kaitsesüsteemiga. Süsteem lülitab tööriista toitevoolu automaatselt välja, et pikendada aku eluiga.
Tööriist seiskub käitamise ajal automaatselt, kui tööriista ja/või aku kohta kehtivad järgmised tingimused.

- Ülekoormus.
  Tööriista kasutatakse viisil, mis põhjustab toitevoolu tugevuse tõusu lubatust kõrgemale.
  Sellisel juhul vabastage tööriista hooblüliti/päästiklüliti ja lõpetage töö, mis põhjustas tööriista ülekoormuse. Seejärel tõmmake taaskäivitamiseks uuesti hooblülitit/päästiklülitit.
  Kui tööriist ei käivitu, on aku üle kuumenenud. Sellisel juhul laske akul maha jahtuda, enne kui hooblülitit/päästiklülitit uuesti tõmbate.
- Madal akupinge.
  Aku jääkmahtuvus on liiga väike ja tööriist ei hakka tööle. Sellisel juhul eemaldage aku ja laadige seda.

Aku jääkmahutavuse näit

Ainult näidikuga akukassettidele

Akukasseti järelejäänud mahutavuse kontrollimiseks vajutage kontrollimise nuppu. Märgulambid süttivad mõneks sekundiks.
► **Joon.3:** **1.** Märgulambid **2.** Kontrollimise nupp

Märgulambid			Jääkmahutavus
Põleb	Ei põle	Vilgub	
■	■	■	75 - 100%
■	■	□	50 - 75%
■	□	□	25 - 50%
■	□	□	0 - 25%
◪	□	□	Laadige akut.
■ ↑ □	■ ↓ □	□ ■	Akul võib olla tõrge.

MÄRKUS: Näidatud mahutavus võib veidi erineda tegelikust mahutavusest olenevalt kasutustingimustest ja ümbritseva keskkonna temperatuurist.

MÄRKUS: Esimene (taga vasakul asuv) märgutuli vilgub, kui akukaitsesüsteem töötab.

Lüliti funktsioneerimine

ETTEVAATUST:

- Kontrollige alati enne akukasseti tööriista külge paigaldamist, kas hooblüliti/päästiklüliti funktsioneerib nõuetekohaselt ja liigub lahtilaskmisel tagasi väljalülitatud asendisse.

► **Joon.4:** **1.** Lahtilukustuse nupp **2.** Lahtilukustuse hoob **3.** Hooblüliti **4.** Lüliti päästik

Selleks, et hooblülitit/päästiklülitit poleks võimalik juhuslikult tõmmata, on tööriistal lahtilukustushoob/lahtilukustusnupp.
Tööriista töölelülitamiseks tõmmake kas hooblülitit või päästiklülitit.

- Hooblüliti puhul tõmmake lahtilukustushooba ja seejärel tõmmake hooblülitit, et käivitada tööriista.
- Päästiklüliti puhul vajutage lahtilukustusnuppu ja seejärel tõmmake päästiklülitit, et käivitada tööriista. Lahtilukustusnuppu võib vajutada nii paremale kui ka vasakule poolele.

Tööriista kiirus kasvab, kui suurendate survet hooblülitile/päästiklülitile. Seiskamiseks vabastage hooblüliti/päästiklüliti.

TÄHELEPANU:

Ärge tõmmake hooblülitit/päästiklülitit jõuga ilma lahtilukustushooba/lahtilukustusnuppu vajutamata. Vastasel juhul võib lüliti puruneda.

Eesmise lambi süütamine

► **Joon.5:** **1.** Lamp

ETTEVAATUST:

- Ärge vaadake otse valgusesse ega valgusallikat.

Tõmmake hooblülitit/päästiklülitit, et lamp süttiks. Lamp põleb seni, kuni tõmmatakse hooblülitit/päästiklülitit. Lamp lülitub automaatselt välja 10–15 sekundit pärast hooblüliti/päästiklüliti vabastamist.

Talla reguleerimine

► **Joon.6:** **1.** Kuuskantvõti **2.** Kuuskantpolt **3.** Keerake lahti

Kui tera lõiketõhusus väheneb ühes kohas piki lõikeserva, muutke talla asendit, et kasutada lõikeserva teravat, kasutamata osa. See aitab pikendada tera kasutusiga.
Talla asendi muutmiseks vabastage polt kuuskantvõtmega.
Lükake tald soovitud asendisse ja pingutage polti korralikult.

KOKKUPANEK

ETTEVAATUST:

- Kandke alati hoolt selle eest, et tööriist oleks enne igasuguseid hooldustöid välja lülitatud ja akukassett eemaldatud.

Saetera paigaldamine või eemaldamine

ETTEVAATUST:

- Puhastage tera, teraklamber ja/või liugur alati selle külge jäänud laastudest või lahtistest osakestest. Vastasel korral võib tera pingutus olla ebapiisav ja põhjustada tõsise vigastuse.

Mudelile DJR183

► **Joon.7:** **1.** Lõikesaetera **2.** Teraklambri hülss

Sisestage lõikesaetera võimalikult sügavale teraklambrisse. Teraklambri hülss pöörleb ja kinnitab saetera kohale. Veenduge, et saetera ei saa eemaldada, isegi kui proovite seda välja tõmmata.

ETTEVAATUST:

- Kui te ei pane saetera piisavalt sügavale, võib see töö käigus ootamatult välja tulla. See võib olla äärmiselt ohtlik.

MÄRKUS:

- Tikksaetera ei saa kasutada mudeliga DJR183.

► **Joon.8:** **1.** Saetera **2.** Teraklambri hülss

Saetera eemaldamiseks pöörake teraklambri hülss noole suunas lõpuni. Saetera tuleb lahti ja teraklambri hülss fikseerub avatud asendisse.

MÄRKUS:

- Kui eemaldate saetera teraklambri hülssi lõpuni pööramata, võib juhtuda, et hülss ei fikseeru. Sellisel juhul pöörake teraklambri hülss lõpuni, seejärel fikseerige hülss avatud asendisse.

Mudelile DJR185

► **Joon.9:** **1.** Kuuskantvõti **2.** Polt **3.** Keerake lahti **4.** Pinguta

► **Joon.10:** **1.** Lõikesaetera **2.** Kuuskantvõti **3.** Ava lõikesaetera jaoks **4.** Saelehe rakis

Saetera paigaldamiseks lõdvendage polti kuuskantvõtmega.
Lõikesaetera paigaldamisel vajutage polti kuuskantvõtmega, et avada pilu tera sisestamise ajal.

► **Joon.11:** **1.** Saetera **2.** Saelehe rakis **3.** Ava lõikesaetera jaoks **4.** Ava tikksaetera jaoks

► **Joon.12**

Te saate kasutada nii tikksaeterasid (B-tüüp) kui lõikesaeterasid vastavalt teostatavale tööle. Sisestage saetera otse teraklambrisse ja pingutage seda kuuskantvõtmega. Tõmmake kergelt saetera veendumaks, et see töötamise ajal küljest ära ei kuku.
Saetera eemaldamiseks järgige paigaldamise protseduuri vastupidises järjekorras.

Kuuskantvõtme hoiulepanek

► **Joon.13:** **1.** Kuuskantvõti **2.** Eend

Pange ajaks, mil te seda ei kasuta, kuuskantvõti joonisel näidatud viisil hoiule, et see ära ei kaoks.

TÖÖRIISTA KASUTAMINE

ETTEVAATUST:

- Suruge tald töö käigus alati kindlalt töödeldava detaili vastu. Kui talda hoitakse töö käigus töödeldavast detailist eemal, tekib tugev vibratsioon ja/või väändumine, mille tõttu võib tera ohtlikult puruneda.
- Metalli lõikamisel kandke alati kindaid, et kaitsta käsi õhkupaiskuvate kuumade laastude eest.
- Kandke kindlasti alati sobivaid kaitseprille, mis vastavad kehtivatele riiklikele standarditele.
- Kasutage metalli lõikamisel alati sobivat jahutusainet (metallitöötlusõli). Vastasel korral on tagajärjeks tera enneaegne kulumine.

► **Joon.14**

Suruge tald kindlalt töödeldava detaili vastu. Ärge laske tööriistal hüpata. Pange saetera kergelt vastu töödeldavat detaili. Kõigepealt tehke madalamal kiirusel eelsoon. Seejärel jätkake lõikamist suuremal kiirusel.

► **Joon.15**

► **Joon.16**

- Te saate kasutada hooblülitit või päästiklülitit vastavalt teostatavale tööle.

MÄRKUS:

- Kui tööriistaga töötatakse järjest seni, kuni akukassett on tühi, laske tööriistal enne uue akuga töö jätkamist 15 minutit seista.

HOOLDUS

ETTEVAATUST:

- Kandke alati enne kontroll- või hooldustoiminguteostamist hoolt selle eest, et tööriist oleks välja lülitatud ja akukassett korpuse küljest eemaldatud.
- Ärge kunagi kasutage bensiini, vedeldit, alkoholi ega midagi muud sarnast. Selle tulemuseks võib olla luitumine, deformatsioon või pragunemine.

Toote OHUTUSE ja TÖÖKINDLUSE tagamiseks tuleb vajalikud remonttööd, muud hooldus- ja reguleerimistööd lasta teha Makita volitatud teeninduskeskustes. Alati tuleb kasutada Makita varuosi.

VALIKULISED TARVIKUD

ETTEVAATUST:

- Neid tarvikuid ja lisaseadiseid on soovitav kasutada koos Makita tööriistaga, mille kasutamist selles kasutusjuhendis kirjeldatakse. Muude tarvikute ja lisaseadiste kasutamisega kaasneb vigastada saamise oht. Kasutage tarvikuid ja lisaseadiseid ainult otstarvetel, milleks need on ette nähtud.

Saate vajadusel kohalikust Makita teeninduskeskusest lisateavet nende tarvikute kohta.

- Lõikesaeterad
- Tikksaeterad (ainult mudelile DJR185)
- Makita algupärane aku ja laadija

MÄRKUS:

- Mõned nimekirjas loetletud tarvikud võivad kuuluda standardvarustusse ning need on lisatud tööriista pakendisse. Need võivad riikide lõikes erineda.

ТЕХНИЧЕСКИЕ ХАРАКТЕРИСТИКИ

Модель		DJR183	DJR185
Длина хода		13 мм	
Ходов в минуту (мин$^{-1}$)		0 - 3 000	
Макс. Режущие возможности	Труба	50 мм	
	Дерево	50 мм	
Общая длина (в зависимости от аккумулятора)		392 - 398 мм	
Вес нетто		1,5 - 1,9 кг	1,5 - 1,8 кг
Номинальное напряжение		18 В пост. Тока	

- Благодаря нашей постоянно действующей программе исследований и разработок указанные здесь технические характеристики могут быть изменены без предварительного уведомления.
- Технические характеристики могут различаться в зависимости от страны.
- Значение массы нетто включает самую легковесную и самую тяжеловесную комбинацию насадки(-ок) для нормального и безопасного использования и блока(-ов) аккумулятора(-ов), которые указаны в руководстве по эксплуатации.

Подходящий блок аккумулятора и зарядное устройство

Блок аккумулятора	BL1815N / BL1820B / BL1830B / BL1840B / BL1850B / BL1860B
Зарядное устройство	DC18RC / DC18RD / DC18RE / DC18SD / DC18SE / DC18SF / DC18SH / DC18WC

- В зависимости от региона проживания некоторые блоки аккумуляторов и зарядные устройства, перечисленные выше, могут быть недоступны.

⚠***ОСТОРОЖНО:*** **Используйте только перечисленные выше блоки аккумуляторов и зарядные устройства.** Использование других блоков аккумуляторов и зарядных устройств может привести к травме и/или пожару.

Использование по назначению
Данный инструмент предназначен для распиливания древесины, резки пластика и черного металла.

Шум
Типичный уровень взвешенного звукового давления (A), измеренный в соответствии с EN62841-2-11:

Модель DJR185
Уровень звукового давления (L_{pA}): 79 дБ (A)
Погрешность (K): 3 дБ (A)

Уровень шума при выполнении работ может превышать 80 дБ (A).

Модель DJR183
Уровень звукового давления (L_{pA}): 80 дБ (A)
Уровень звуковой мощности (L_{WA}): 88 дБ (A)
Погрешность (K): 3 дБ (A)

ПРИМЕЧАНИЕ: Заявленное значение распространения шума измерено в соответствии со стандартной методикой испытаний и может быть использовано для сравнения инструментов.

ПРИМЕЧАНИЕ: Заявленное(-ые) значение(-я) распространения шума можно также использовать в предварительной оценке воздействия.

⚠***ОСТОРОЖНО:*** **Используйте средства защиты слуха.**

⚠***ОСТОРОЖНО:*** **Распространение шума во время фактического использования электроинструмента может отличаться от заявленного(-ых) суммарного(-ых) значения(-й) в зависимости от способов использования инструмента.**

⚠***ОСТОРОЖНО:*** **Обязательно определите меры безопасности для защиты оператора, основанные на оценке воздействия в реальных условиях использования (с учетом всех этапов рабочего цикла, таких как выключение инструмента, работа без нагрузки и включение).**

Вибрация

Суммарное значение непрерывной вибрации (сумма векторов по трем осям), определяемое согласно EN62841-2-11:

Модель DJR183, DJR185
Рабочий режим: распиливание досок
Распространение вибрации ($a_{h,B}$): 8,0 м/с^2
Погрешность (K): 1,5 м/с^2
Рабочий режим: распиливание деревянных балок
Распространение вибрации ($a_{h,WB}$): 7,0 м/с^2

Погрешность (K): 1,5 м/с^2

ПРИМЕЧАНИЕ: Заявленное общее значение распространения вибрации измерено в соответствии со стандартной методикой испытаний и может быть использовано для сравнения инструментов.

ПРИМЕЧАНИЕ: Заявленное суммарное значение распространения вибрации можно также использовать в предварительной оценке воздействия.

⚠***ОСТОРОЖНО:*** **Распространение вибрации во время фактического использования электроинструмента может отличаться от заявленного суммарного значения в зависимости от способов использования инструмента.**

⚠***ОСТОРОЖНО:*** **Обязательно определите меры безопасности для защиты оператора, основанные на оценке воздействия в реальных условиях использования (с учетом всех этапов рабочего цикла, таких как выключение инструмента, работа без нагрузки и включение).**

Далее показаны средние значения максимальной амплитуды ускорения от повторяющихся ударных вибраций, p_F, с соответствующей погрешностью (K), определяемой согласно EN62841-2-11.

Модель DJR185
Рабочий режим: распиливание досок
p_F : 347 м/с^2
Погрешность (K) : 59 м/с^2
Рабочий режим: распиливание деревянных балок
p_F : 320 м/с^2
Погрешность (K) : 26 м/с^2
Модель DJR183
Рабочий режим: распиливание досок
p_F : 326 м/с^2
Погрешность (K) : 101 м/с^2
Рабочий режим: распиливание деревянных балок
p_F : 334 м/с^2
Погрешность (K) : 111 м/с^2

ПРИМЕЧАНИЕ: Эти заявленные значения не должны использоваться для определения вибрационного воздействия на верхние конечности.

Декларации о соответствии

Только для европейских стран

С Декларацией о соответствии нормативным требованиям ЕС/Великобритании можно ознакомиться по следующему URL-адресу.

https://support.makita.biz/doc/doc_index.html

Общие рекомендации по технике безопасности для электроинструментов

⚠***ОСТОРОЖНО*** **Ознакомьтесь со всеми инструкциями по технике безопасности, указаниями, иллюстрациями и техническими характеристиками, прилагаемыми к данному электроинструменту.** Несоблюдение всех приведенных далее инструкций может привести к поражению электрическим током, возгоранию и/или тяжелым травмам.

Сохраните брошюру с инструкциями и рекомендациями для дальнейшего использования.

Термин "электроинструмент" в предупреждениях относится ко всему инструменту, работающему от сети (с проводом) или на аккумуляторах (без провода).

Правила техники безопасности при эксплуатации аккумуляторной сабельной пилы

1. **Если при выполнении работ существует риск контакта режущего инструмента со скрытой электропроводкой, держите электроинструмент за специально предназначенные изолированные поверхности.** Контакт с проводом под напряжением приведет к тому, что металлические детали инструмента также будут под напряжением, что приведет к поражению оператора электрическим током.
2. **Для фиксации разрезаемой детали на устойчивой поверхности используйте зажимы или другие соответствующие приспособления.** Никогда не держите распиливаемые детали в руках и не прижимайте их к телу, так как это не обеспечит устойчивого положения детали и может привести к потере контроля над инструментом.
3. **Обязательно надевайте защитные очки или защитную маску для лица. Обычные или солнцезащитные очки НЕ ЯВЛЯЮТСЯ защитными очками.**
4. **Избегайте попадания режущего инструмента на гвозди. Перед пилением осмотрите деталь и убедитесь в отсутствии гвоздей.**
5. **Используйте полотно, в достаточной мере выдающееся за обрабатываемую деталь, когда выход полотна из башмака минимален.** Несоблюдение данного требования может привести к поломке полотна.
6. **Перед распиливанием убедитесь в наличии свободного пространства вокруг обрабатываемой детали, чтобы полотно сабельной пилы не уперлось в пол, верстак и т. п.**
7. **Крепко держите инструмент.**
8. **Руки должны находиться на расстоянии от движущихся деталей.**
9. **Не оставляйте работающий инструмент без присмотра. Включайте инструмент только тогда, когда он находится в руках.**

10. **Перед извлечением полотна из детали обязательно выключайте инструмент и дождайтесь полного прекращения движения полотна сабельной пилы.**
11. **Не касайтесь полотна сабельной пилы или обрабатываемой детали сразу после работы; они могут быть очень горячими и обжечь кожу.**
12. **Без необходимости не эксплуатируйте инструмент без нагрузки.**
13. **Обязательно используйте соответствующую пылезащитную маску/респиратор для защиты дыхательных путей от пыли разрезаемых материалов.**
14. **Некоторые материалы могут содержать токсичные химические вещества. Примите соответствующие меры предосторожности, чтобы избежать вдыхания или контакта с кожей таких веществ. Соблюдайте требования, указанные в паспорте безопасности материала.**
15. **Перед началом работы убедитесь в том, что в обрабатываемой детали не проходят линии электроснабжения, водопроводы или газопроводы.** В противном случае полотно сабельной пилы может коснуться этих предметов, что приведет к удару электрическим током, утечке тока или газа.
16. **При работе с инструментом на высоте убедитесь в отсутствии людей внизу.** Падение материалов или инструмента может привести к тяжелой травме.
17. **При случайном падении или сбрасывании инструмента осмотрите инструмент и полотно сабельной пилы на наличие любых повреждений, трещин или деформации.** Эти проблемы могут привести к несчастному случаю или тяжелой травме.
18. **Если инструмент работает неисправно или издает посторонние шумы во время использования, немедленно выключите инструмент и прекратите его использование.** Обратитесь в магазин, где он был приобретен, или в ближайший сервисный центр Makita для проведения осмотра и ремонта. Продолжение использования инструмента может привести к его выходу из строя или непредвиденной травме.

СОХРАНИТЕ ДАННЫЕ ИНСТРУКЦИИ.

⚠*ОСТОРОЖНО:* НЕ ДОПУСКАЙТЕ, чтобы удобство или опыт эксплуатации данного устройства (полученный от многократного использования) доминировали над строгим соблюдением правил техники безопасности при обращении с этим устройством. НЕПРАВИЛЬНОЕ ИСПОЛЬЗОВАНИЕ инструмента или несоблюдение правил техники безопасности, указанных в данном руководстве, может привести к тяжелой травме.

Важные правила техники безопасности для работы с аккумуляторным блоком

1. **Перед использованием аккумуляторного блока прочитайте все инструкции и предупреждающие надписи на (1) зарядном устройстве, (2) аккумуляторном блоке и (3) инструменте, работающем от аккумуляторного блока.**
2. **Не разбирайте блок аккумулятора и не меняйте его конструкцию.** Это может привести к пожару, перегреву или взрыву.
3. **Если время работы аккумуляторного блока значительно сократилось, немедленно прекратите работу. В противном случае, может возникнуть перегрев блока, что приведет к ожогам и даже к взрыву.**
4. **В случае попадания электролита в глаза промойте их обильным количеством чистой воды и немедленно обратитесь к врачу. Это может привести к потере зрения.**
5. **Не замыкайте контакты аккумуляторного блока между собой:**
   (1) **Не прикасайтесь к контактам какими-либо токопроводящими предметами.**
   (2) **Не храните аккумуляторный блок в контейнере вместе с другими металлическими предметами, такими как гвозди, монеты и т. п.**
   (3) **Не допускайте попадания на аккумуляторный блок воды или дождя.**
   Замыкание контактов аккумуляторного блока между собой может привести к возникновению большого тока, перегреву, возможным ожогам и даже поломке блока.
6. **Не храните и не используйте инструмент и аккумуляторный блок в местах, где температура может достигать или превышать 50 °C (122 °F).**
7. **Не бросайте аккумуляторный блок в огонь, даже если он сильно поврежден или полностью вышел из строя. Аккумуляторный блок может взорваться под действием огня.**
8. **Запрещено вбивать гвозди в блок аккумулятора, резать, ломать, бросать, ронять блок аккумулятора или ударять его твердым предметом.** Это может привести к пожару, перегреву или взрыву.
9. **Не используйте поврежденный аккумуляторный блок.**
10. **Входящие в комплект литий-ионные аккумуляторы должны эксплуатироваться в соответствии с требованиями законодательства об опасных товарах.**
    При коммерческой транспортировке, например, третьей стороной или экспедитором, необходимо нанести на упаковку специальные предупреждения и маркировку.
    В процессе подготовки устройства к отправке обязательно проконсультируйтесь со специалистом по опасным материалам. Также соблюдайте местные требования и нормы. Они могут

быть строже.
Закройте или закрепите разомкнутые контакты и упакуйте аккумулятор так, чтобы он не перемещался по упаковке.

11. **Для утилизации блока аккумулятора извлеките его из инструмента и утилизируйте безопасным способом. Выполняйте требования местного законодательства по утилизации аккумуляторного блока.**
12. **Используйте аккумуляторы только с продукцией, указанной Makita.** Установка аккумуляторов на продукцию, не соответствующую требованиям, может привести к пожару, перегреву, взрыву или утечке электролита.
13. **Если инструментом не будут пользоваться в течение длительного периода времени, извлеките аккумулятор из инструмента.**
14. **Во время и после использования блок аккумулятора может нагреваться, что может стать причиной ожогов или низкотемпературных ожогов. Будьте осторожны при обращении с горячим блоком аккумулятора.**
15. **Не прикасайтесь к контактам инструмента сразу после использования, поскольку они могут быть достаточно горячими, чтобы вызвать ожоги.**
16. **Не допускайте налипания на контакты, отверстия и пазы блока аккумулятора опилок, пыли или земли.** Это может стать причиной перегрева, возгорания, взрыва или неисправности инструмента или блока аккумулятора, что может привести к ожогам или травмам.
17. **Если инструмент не рассчитан на использование вблизи высоковольтных линий электропередач, не используйте блок аккумулятора вблизи высоковольтных линий электропередач.** Это может привести к неисправности, поломке инструмента или блока аккумулятора.
18. **Храните аккумулятор в недоступном для детей месте.**

СОХРАНИТЕ ДАННЫЕ ИНСТРУКЦИИ.

⚠ВНИМАНИЕ: **Используйте только фирменные аккумуляторные батареи Makita.** Использование аккумуляторных батарей, не произведенных Makita, или батарей, которые были подвергнуты модификациям, может привести к взрыву аккумулятора, пожару, травмам и повреждению имущества. Это также автоматически аннулирует гарантию Makita на инструмент и зарядное устройство Makita.

ПРИМЕЧАНИЕ: Компания Makita не несет ответственности за какие-либо несчастные случаи в результате использования неоригинальных или видоизмененных аккумуляторов. Оригинальные аккумуляторы Makita подвергаются строгой оценке на совместимость с инструментами и зарядными устройствами Makita в соответствии с действующим законодательством и стандартами безопасности.

Советы по обеспечению максимального срока службы аккумулятора

1. **Заряжайте блок аккумуляторов перед его полной разрядкой. Обязательно прекратите работу с инструментом и зарядите блок аккумуляторов, если вы заметили снижение мощности инструмента.**
2. **Никогда не подзаряжайте полностью заряженный блок аккумуляторов. Перезарядка сокращает срок службы аккумулятора.**
3. **Заряжайте блок аккумуляторов при комнатной температуре в 10 - 40 °C (50 - 104 °F). Перед зарядкой горячего блока аккумуляторов дайте ему остыть.**
4. **Если блок аккумулятора не используется, извлеките его из инструмента или зарядного устройства.**
5. **Зарядите ионно-литиевый аккумуляторный блок, если вы не будете пользоваться инструментом длительное время (более шести месяцев).**

ОПИСАНИЕ ФУНКЦИОНИРОВАНИЯ

⚠ВНИМАНИЕ:

- Перед регулировкой или проверкой функционирования всегда отключайте инструмент и вынимайте блок аккумуляторов.

Установка или снятие блока аккумуляторов

► **Рис.1:** **1.** Красный индикатор **2.** Кнопка **3.** Блок аккумулятора

⚠ВНИМАНИЕ:

- Обязательно выключайте инструмент перед установкой и извлечением аккумуляторного блока.
- **При установке или снятии аккумуляторного блока надежно удерживайте инструмент и аккумуляторный блок.** Иначе инструмент или аккумуляторный блок могут выскользнуть из рук, что может привести к травмам или повреждению инструмента и аккумуляторного блока.

Для снятия аккумуляторного блока нажмите кнопку на лицевой стороне и извлеките блок.
Для установки аккумуляторного блока совместите выступ блока с пазом в корпусе и задвиньте его на место. Устанавливайте блок до упора так, чтобы он зафиксировался на месте с небольшим щелчком. Если вы можете видеть красный индикатор на верхней части клавиши, аккумуляторный блок не полностью установлен на месте.

ВНИМАНИЕ:

- Обязательно устанавливайте аккумуляторный блок до конца, чтобы красный индикатор не был виден. В противном случае аккумуляторный блок может выпасть из инструмента и нанести травму вам или другим людям.
- Не прилагайте чрезмерных усилий при установке аккумуляторного блока. Если блок не двигается свободно, значит он вставлен неправильно.

Система защиты аккумуляторной батареи (ионно-литиевый аккумуляторный блок со звездочкой)

► **Рис.2: 1.** Звездочка

В ионно-литиевых аккумуляторных блоках со звездочкой предусмотрена система защиты. Она автоматически отключает питание для продления срока службы аккумуляторного блока.
Инструмент автоматически остановится во время работы при возникновении указанных ниже ситуаций:

- Перегрузка:
  Из-за способа эксплуатации инструмент потребляет очень большое количество тока.
  В этом случае отпустите рычаг/курковый выключатель на инструменте и прекратите использование, повлекшее перегрузку инструмента. Затем нажмите на рычаг/курковый выключатель, чтобы перезапустить инструмент.
  Если инструмент не включается, значит, перегрелся аккумуляторный блок. В этом случае дайте ему остыть перед повторным нажатием на рычаг/курковый выключатель.
- Низкое напряжение аккумуляторной батареи:
  Уровень оставшегося заряда аккумулятора слишком низкий и инструмент не работает. В этом случае снимите и зарядите аккумуляторный блок.

Индикация оставшегося заряда аккумулятора

Только для блоков аккумулятора с индикатором

Нажмите кнопку проверки на аккумуляторном блоке для проверки заряда. Индикаторы загорятся на несколько секунд.

► **Рис.3: 1.** Индикаторы **2.** Кнопка проверки

Индикаторы			Уровень заряда
Горит	Выкл.	Мигает	
■ ■ ■ ■			от 75 до 100%
■ ■ ■ □			от 50 до 75%
■ ■ □ □			от 25 до 50%
■ □ □ □			от 0 до 25%
◪ □ □ □			Зарядите аккумуляторную батарею.
■ ■ □ □ ↑↓ □ □ ■ ■			Возможно, аккумуляторная батарея неисправна.

ПРИМЕЧАНИЕ: В зависимости от условий эксплуатации и температуры окружающего воздуха индикация может незначительно отличаться от фактического значения.

ПРИМЕЧАНИЕ: Первая (дальняя левая) индикаторная лампа будет мигать во время работы защитной системы аккумулятора.

Действие выключателя

ВНИМАНИЕ:

- Перед установкой аккумуляторного блока в инструмент обязательно убедитесь, что его рычаг/курковый выключатель нормально работает и возвращается в положение “OFF” (ВЫКЛ.) при отпускании.

► **Рис.4: 1.** Кнопка разблокирования **2.** Рычаг разблокирования **3.** Рычаг переключателя **4.** Курковый выключатель

Для предотвращения случайного нажатия рычаг/курковый выключатель оборудован блокирующим рычагом/кнопкой.
Для включения инструмента достаточно просто нажать на рычаг или курковый выключатель.

- При использовании рычага для включения инструмента нажмите рычаг разблокировки, а затем рычаг включения.
- При использовании куркового выключателя для включения инструмента нажмите кнопку разблокировки, а затем курковый выключатель. Кнопку разблокировки можно нажимать как с левой, так и с правой стороны.

Для увеличения числа оборотов нажмите рычаг/курковый выключатель сильней. Для выключения инструмента отпустите рычаг/курковый выключатель.

ПРИМЕЧАНИЕ:

Не давите сильно на рычаг/курковый выключатель, не нажав рычаг/кнопку разблокировки. Это может привести к поломке выключателя.

Включение передней лампы

► **Рис.5:** **1.** Лампа

> ***⚠ВНИМАНИЕ:***
> • Не смотрите непосредственно на свет или источник света.

Нажмите на рычаг/курковый выключатель для включения лампы. Лампа будет светиться до тех пор, пока нажат рычаг/курковый выключатель.
Лампа автоматически гаснет через 10-15 секунд после отпускания рычага/куркового выключателя.

Регулировка башмака

► **Рис.6:** **1.** Шестигранный ключ **2.** Болт с шестигранной головкой **3.** Ослабить

Когда полотно утратит свои режущие качества в одном месте его режущей кромки, переместите башмак для использования острой режущей кромки неиспользованной части полотна. Это позволит продлить срок службы полотна.
Для изменения положения башмака ослабьте болт шестигранным ключом.
Сдвиньте башмак в нужное положение и затем плотно затяните болт.

МОНТАЖ

> ***⚠ВНИМАНИЕ:***
> • Перед проведением каких-либо работ с инструментом всегда проверяйте, что инструмент отключен, а блок аккумуляторов снят.

Установка или снятие ножовочного полотна

> ***⚠ВНИМАНИЕ:***
> • Всегда вычищайте щепки и другие инородные вещества, прилипающие к полотну, держателю и/или ползунку полотна. Несоблюдение данного требования может привести к недостаточной затяжке полотна и серьезной травме.

Для модели DJR183

► **Рис.7:** **1.** Полотно для сабельных пил **2.** Муфта зажима полотна

Вставьте сабельное ножовочное полотно в зажим полотна до упора. Втулка зажима полотна повернется и зафиксирует полотно. Убедитесь, что полотно не может быть извлечено из зажима, даже если вы потянете за него.

> ***⚠ВНИМАНИЕ:***
> • Если вы не вставите ножовочное полотно достаточно глубоко, при работе ножовочное полотно может неожиданно выскочить. Это может быть чрезвычайно опасно.

> **ПРИМЕЧАНИЕ:**
> • Полотно ножовочной пилы нельзя использовать с DJR183.

► **Рис.8:** **1.** Пильный диск **2.** Муфта зажима полотна

Чтобы снять ножовочное полотно, поверните муфту держателя полотна до конца в направлении стрелки. Ножовочное полотно вынимается, а муфта держателя полотна фиксируется в разомкнутом положении.

> **ПРИМЕЧАНИЕ:**
> • Если вы вытащили пильное полотно, не повернув зажимную соединительную муфту до упора, это значит, что муфта не зафиксирована. В этом случае снова поверните зажимную соединительную муфту до упора и убедитесь, что она зафиксировалась в открытом положении.

Для модели DJR185

► **Рис.9:** **1.** Шестигранный ключ **2.** Болт **3.** Ослабить **4.** Затянуть

► **Рис.10:** **1.** Полотно для сабельных пил **2.** Шестигранный ключ **3.** Отверстие для полотна для сабельных пил **4.** Зажим лезвия

Для установки полотна пилы ослабьте болт шестигранным ключом.
При установке полотна для сабельных пил нажмите на болт шестигранным ключом, чтобы открыть паз в момент установки полотна.

► **Рис.11:** **1.** Пильный диск **2.** Зажим лезвия **3.** Отверстие для полотна для сабельных пил **4.** Отверстие для полотна лобзика

► **Рис.12**

В зависимости от типа работ можно использовать полотно лобзика (тип B) или полотно для сабельных пил. Вставьте полотно пилы в зажим и затяните шестигранным ключом. Слегка потяните за полотно, чтобы убедиться, что оно не выпадет во время работы.
Для снятия полотна пилы повторите процедуру установки в обратном порядке.

Хранение шестигранного ключа

► **Рис.13:** **1.** Шестигранный ключ **2.** Выступ

Когда шестигранный ключ не используется, храните его, как показано на рисунке, чтобы не потерять.

ЭКСПЛУАТАЦИЯ

⚠*ВНИМАНИЕ:*

- При работе всегда крепко прижимайте башмак к обрабатываемой детали. Если при работе держать башмак на расстоянии от обрабатываемой детали, это может привести к сильной вибрации и/или скручиванию, при этом полотно будет опасно захватываться.
- При резке металла всегда надевайте перчатки для защиты рук от горячей летящей стружки.
- Обязательно надевайте соответствующие средства защиты глаз, соответствующие действующим национальным стандартам.
- При резке металла всегда пользуйтесь подходящей охлаждающей жидкостью (масло для резки). Несоблюдение данного предупреждения приведет к преждевременному износу полотна.

► Рис.14

Хорошо прижимайте башмак к распиливаемой детали. Не допускайте отскока инструмента. В начале резки не прижимайте сильно полотно пилы к детали. Сначала сделайте пробный разрез с небольшой скоростью. Затем увеличьте число оборотов и продолжите распиливание.

► Рис.15

► Рис.16

- В зависимости от типа работ можно использовать рычаг или курковый выключатель.

ПРИМЕЧАНИЕ:

- Если инструмент эксплуатировался непрерывно до разряда блока аккумуляторов, сделайте перерыв на 15 минут перед началом работы с заряженным аккумулятором.

ТЕХОБСЛУЖИВАНИЕ

⚠*ВНИМАНИЕ:*

- Перед проведением проверки или работ по техобслуживанию, всегда проверяйте, что инструмент выключен, а блок аккумуляторов вынут.
- Запрещается использовать бензин, лигроин, растворитель, спирт и т.п. Это может привести к изменению цвета, деформации и появлению трещин.

Для обеспечения БЕЗОПАСНОСТИ и НАДЕЖНОСТИ оборудования, ремонт, любое другое техобслуживание или регулировку необходимо производить в уполномоченных сервис-центрах Makita, с использованием только сменных частей производства Makita.

ДОПОЛНИТЕЛЬНЫЕ ПРИНАДЛЕЖНОСТИ

⚠*ВНИМАНИЕ:*

- Эти принадлежности или насадки рекомендуется использовать вместе с вашим инструментом Makita, описанным в данном руководстве. Использование каких-либо других принадлежностей или насадок может представлять опасность получения травм. Используйте принадлежность или насадку только по указанному назначению.

Если вам необходимо содействие в получении дополнительной информации по этим принадлежностям, свяжитесь со своим местным сервис-центром Makita.

- Полотна для сабельных пил
- Полотна для ножовочных пил (только для модели DJR185)
- Оригинальный аккумулятор и зарядное устройство Makita

ПРИМЕЧАНИЕ:

- Некоторые элементы списка могут входить в комплект инструмента в качестве стандартных приспособлений. Они могут отличаться в зависимости от страны.

Makita Europe N.V.

Jan-Baptist Vinkstraat 2, 3070 Kortenberg, Belgium

Makita Corporation

3-11-8, Sumiyoshi-cho, Anjo, Aichi 446-8502 Japan

www.makita.com



885229G982
EN, SV, NO, FI, DA,
LV, LT, ET, RU
20260218