Produktinformation

26 26 200

Fladrundtang med skær

(Storkenæbstang)

- Flad-runde, lange och spidse kæber
- Vridningstolerante, elastiske præcisionsspidser
- Velegnet til gribe- og skærearbejder

- Med skær til blød, mellemhård og hård tråd
- Skær yderligere induktivt hærdede, skærhårdhed ca. 61 HRC



Generelt	
Varenr.	26 26 200
EAN	4003773022855
Tang	forkromet
Hoved	forkromet
Greb	isoleret med flerkomponent-håndtag, VDE-godkendt
Vægt	204 g
Mål	200 x 56 x 19 mm
Standard	DIN ISO 5745 DIN EN 60900 IEC 60900
REACH kompatibel	indeholder ikke SVHC
Rohs kompatible	ikke relevant

Tekniske attributter	
Skæreværdi mellemhård tråd	Ø 3,2 mm
Skæreværdi hård tråd	Ø 2,2 mm
Kæbetykkelse (led) (T1)	9,5 mm
Spidsbredde (W4)	3,0 mm
Tip Thickness (T2)	2,5 mm
Længde på gribeflade (L4)	23,0 mm
Kæbelængde (L3)	73,0 mm
Hovedbredde (W3)	18 mm
VDE-godkendt	ja

Tekniske ændringer og fejl forbeholdes





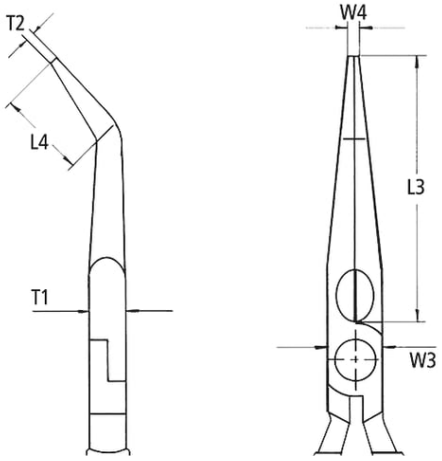
T2
L4
T1
W4
L3
W3